汉明威

去污机SH-200

产品说明书

HEMWAY

汉 明 威 智 能 设 备

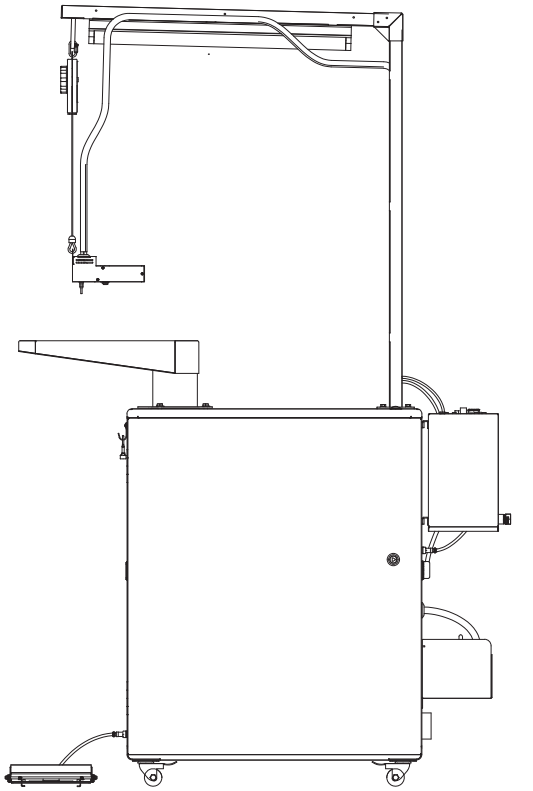

全国统一服务热线 **400-882-5552**

深圳汉明威智能设备有限公司

SHENZHEN HEMWAY SMART DEVICE CO.LTD

地址：(Add)：深圳市龙岗区圆山街道保安社区赐昌路8号3B幢

Building 3B, 8th CiCang Rd, Baoan Community, Yuanshan Ward, Longgang Dist, Shenzhen, China

电话(Tel): 0755-8467 9158 http:// www.hemway.com.cn

声明

深圳汉明威智能设备有限公司
版权所有，保留所有权利

未经深圳汉明威智能设备有限公司明确书面许可，任何单位或个人不得擅自仿制、复制或转译本书部分或全部内容。不得以任何形式或任何方式（电子、机械、影印、录制或其他方式）进行商品传播或用于任何商业、营利目的。

产品结构外观若有改动，请以实物为准。本书所提到的产品规格和资讯仅供参考，如有内容更新，恕不另行通知。可随时查阅我们的网站：
http://www.hemway.com.cn

该产品在高温高压环境下工作，非专业维修人员不得私自拆卸，保修请参照我司的保修卡。

保修期之外，我们同样提供服务，如需更换配件，我们将会收取一定的配件费用。

除非有特殊约定，本书仅作为使用指导，本书中的所有陈述、信息等均不构成任何形式的担保。

一切解释权归汉明威所有。

目录

一、产品介绍
产品简介 ····· 03
技术参数 ····· 03
产品外部结构 ····· 04-05
二、安装指南
包装清单 ····· 06
产品安装标准 ····· 07-09
三、操作
操作注意 ····· 10
操作方法 ····· 10-11
四、维护与保养方法
维护与保养方法 ····· 12
五、售后服务
售后服务 ····· 12

一、产品介绍

· 产品简介

去污机SH-200由恒温加热器、自动喷液系统、高效吸风机等功能模块组成，是目前市面上最为先进的去油污设备。

· 技术参数

产品名称	去污机
产品型号	SH-200
额定电压	220V
额定功率	3.2kW
供电方式	220V 设备内部带空开
电 源 线	3*2.5mm²
尺寸规格	870*880*450mm（不带吸污臂与灯架）
	1810*1127*450mm（加吸污臂与灯架）

· 产品外部结构

· 主机--顶部

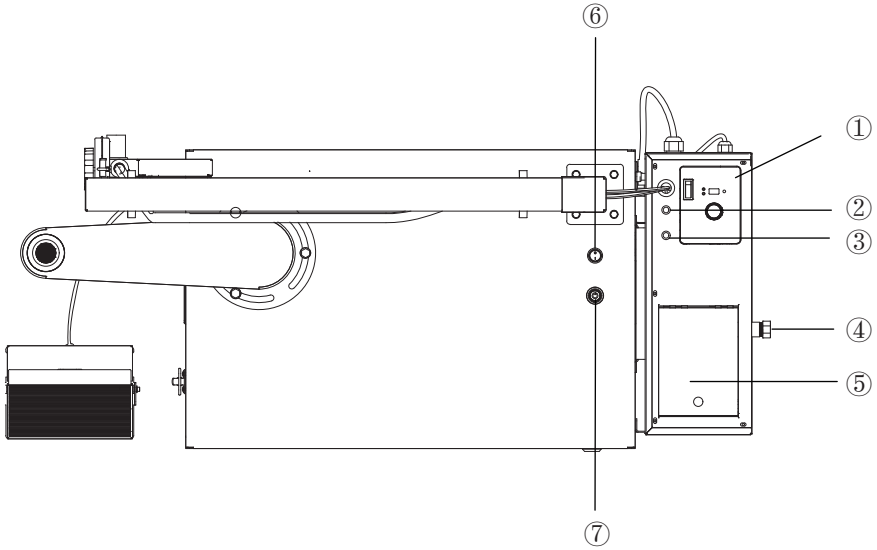

1、恒温控制面板　2、去污剂添加提醒灯　3、缺水提醒指醒灯　4、水箱清理口
5、去污剂添加口　6、节能灯开关　7、设备电源开关

• 主机--正面

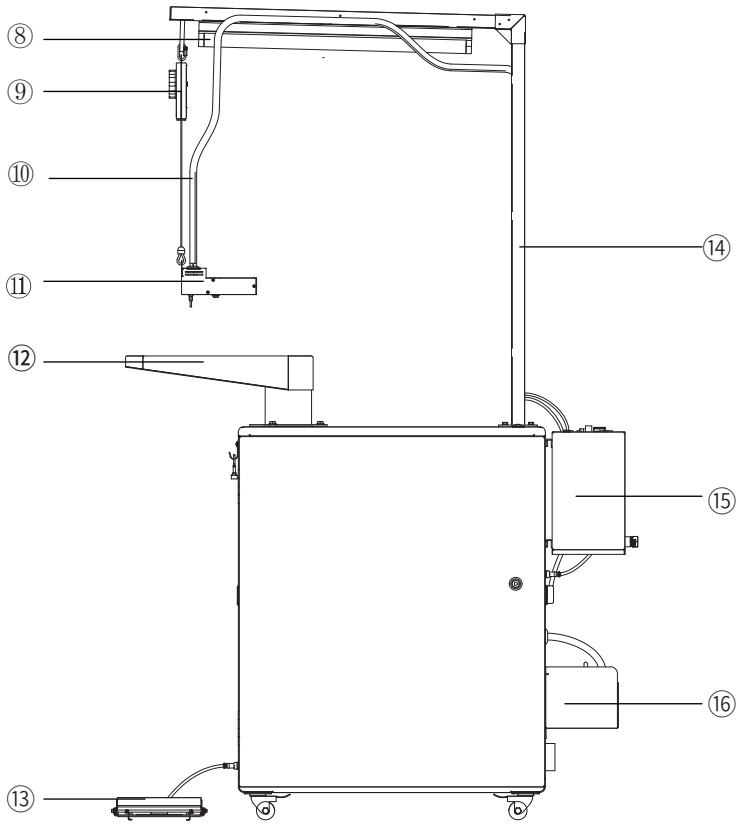

8、照明灯　9、拉力弹簧平衡器　10、去污剂循环输送管　11、喷枪
12、吸污臂　13、脚踏开关　14、灯架　15、去污剂恒温加热器
16、排污箱

二、安装指南

• 包装清单

注意：打开外包装，请详细阅读使用说明书并妥善保管相关证书

如果发现有配件短缺或损坏的情况，请及时和当地经销商联系或拨打全国统一服务热线：400-882-5552

·注意

- 如果拆开包装时发现设备已损坏或部件丢失(包括电源线等损坏),请及时拍照与我司服务中心联系,请勿尝试操作设备。
- 本设备由两人或两人以上人数搬运。
- 请勿在潮湿和有灰尘的地方安装本设备。请勿在户外或任何阳光直射、风吹、淋雨或冰点以下的温度环境中安装或存放本设备。
- 安装前请断开电源。
- 如果电源线损坏,请停止使用设备,并联系授权服务中心,以防出现安全事故。
- 本设备必须接地,接地降低触电风险,及防止静电对设备产生影响。
- 未正确连接设备地线可能导致电击风险。请在专业电工或维修人员指导下接线。
- 未按本说明书安装标准接线所造成的一切风险事故等,我司一概不承担任何责任。

·安装步骤

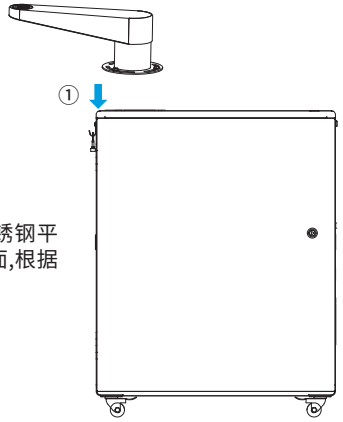

① 用3颗M8内六角螺丝和3片φ8不锈钢平垫把吸污臂组件固定在主控箱台面,根据需要可调节角度

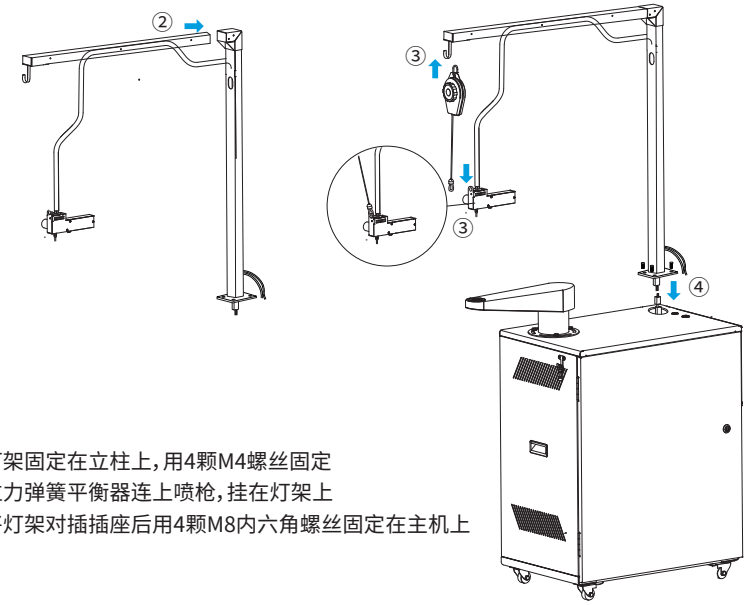

② 灯架固定在立柱上,用4颗M4螺丝固定
③ 拉力弹簧平衡器连上喷枪,挂在灯架上
④ 将灯架对插插座后用4颗M8内六角螺丝固定在主机上

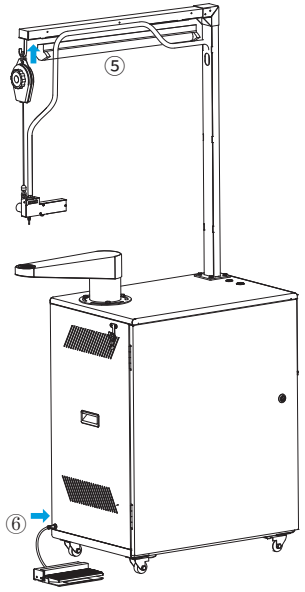

⑤ 将照明灯固定在灯架上
⑥ 脚踏开关连接线插头插在主机的对应插座上

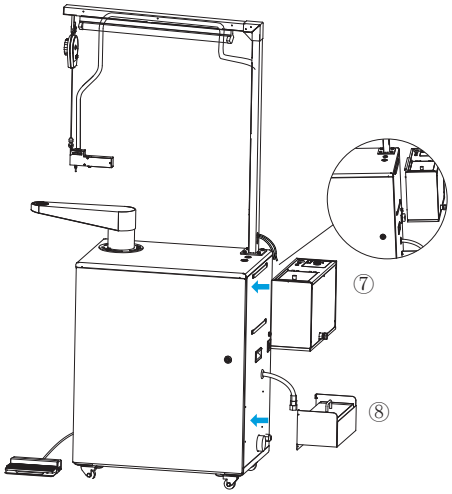

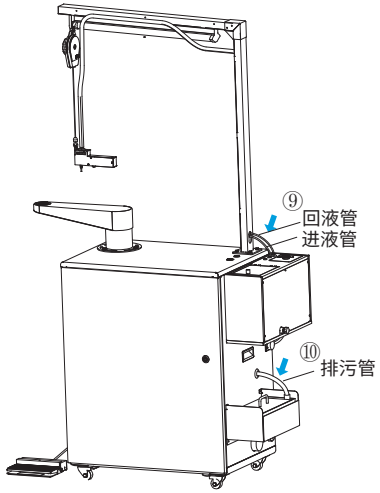

⑦ 将去污剂恒温加热器挂在主机侧面的挂件上

⑧ 用4颗M4镙丝把排污箱固定在主机侧面上

⑨ 将进液管、回液管与恒温加热器对应的进液管、回液管连接

⑩ 连接排污管

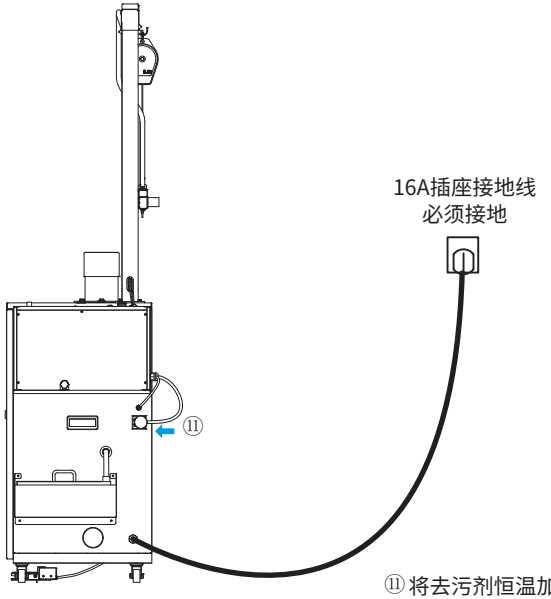

⑪ 将去污剂恒温加热器插上电源

三、操作

· 操作注意

- 请不要试图拆分任何面板或拆解本机。
- 不要用尖锐的工具操作控制面板。
- 请勿自行维修或更换本机的任何部件，所有修理和维修工作均必须由合格的维修人员执行，仅使用经授权的原装配件。
- 请勿使用其他非汉明威原装配件替换本机配件。
- 保持本机底部和周围区域无可燃物质，如线头、纸、碎布、化学物质等。
- 请勿一直打开机门，儿童或动物可能会爬入设备内，从而造成机器损坏或人身伤害。
- 请勿将可燃、易燃或爆炸物质放入机器内部（如蜡、去蜡器、机油、油漆、石油、脱脂剂、干洗剂、煤油、汽油、除斑剂、松节油、植物油、食用油、丙酮、乙醇等），很有可能会引发火灾或爆炸。
- 操作时请勿接触本机管道及管道接口，以防烫伤。
- 若遇水淹时，请断开电源插头。
- 请勿在本机附近使用可燃性气体和物质（苯、汽油、稀释剂、石油、酒精等）。
- 请勿用湿手触碰电源插头或电器控件。
- 请勿过度弯曲本机所有管线或在其上放置重物。
- 请及时清理机器中的灰尘、动物毛发及衣服纤维等，否则会引起电路短路、打火，引起火灾。

· 操作方法

①打开主机电源(图1)

•在主机台面右侧

吸污台打开主电源键，电源接通后，进入30S的自动排污，排污时吸风不会启动，排污结束后，吸风方可正常使用

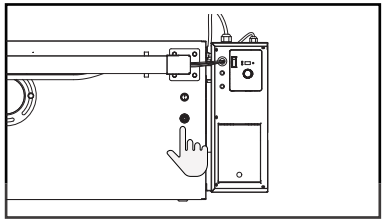

图1

②打开恒温加热器(图2)

添加去污剂或加水的时候，请注意高温，不要用手直接打开，请使用摄子打开

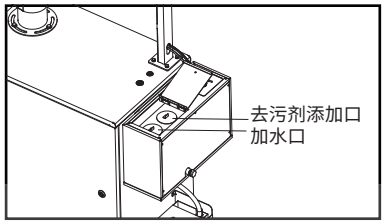

图2

③控制吸风的启停(图3)

•采用脚踏开关控制风机的开启与闭合

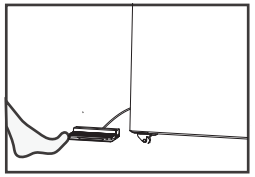

踩住开启，松开关闭

图3

④恒温加热器温度的设置(图4)

•打开恒温加热器开关

•操作旋钮设定加热器的加热温度

•按下切换键显示实时温度,之后会显示到设定温度

•设置温度80°C为宜

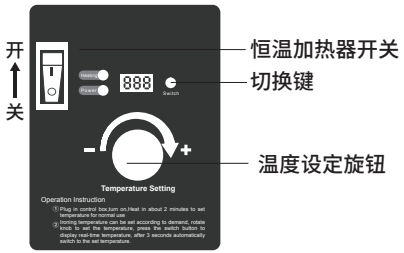

图4

⑤吸污口大小的调节(图5)

•吸污臂吸污口可选择30mm或40mm网片大小

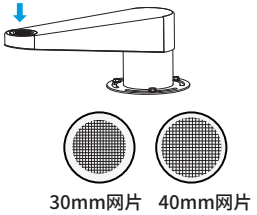

图5

四、维护与保养方法

项目	内容	维护频次
主机	清理吸污台各部位灰尘、线绒、毛絮等，保持工作环境干净、整洁	作业前检查
	吸污台打开主电源键，电源接通后，确定是否会有30S排污，排污时风机是否不启动	
	脚踏开关启动风机，检查风力和风门，听有无异常声音，风机脚踏板是否灵活可靠	
	电源接通后，灯架上照明灯是否亮起，如熄灭就交专业维修人员	
	使用过程中，如吸污台出现不正常的声音或异味，应立即关掉电源，找机修工修理	
	暂离或下班时，必须自行将设备关闭，严禁人员离开时设备电源未停、汽路不止造成资源浪费	暂离或下班
	下班时先关机，后清理工作现场，做到不清理干净不离岗	
	每周对吸污台进行一次整体安全检查	定期检查
	定期将吸污台交专业维修人员进行表面清洁，内部清查保养	
去污剂恒温加热器	电源接通后，打开恒温控板面板总电源，旋钮调节设定温度值后，试按喷枪按钮 是否喷液正常，如不喷液或管路内有异响，应立即关闭电源，交专业维修人员处理	作业前检查
	请使用软水，减少水垢的形成，定期检查加热管、水泵	定期检查
排污箱	排污箱每天下班前关闭电源，把排污箱的药水倒入统一的废液收集箱	暂离或下班

五、售后服务

如果您购买的HEMWAY设备遇到质量或其他问题，请与当地经销商联系或拨打全国统一客服电话：400-882-5552咨询。

申请保修必须符合以下条件：

(1) 机器的首次开机使用时，是严格按照说明书进行操作的。

(2) 仅使用HEMWAY公司提供的零部件。

(3) 其他条款详见产品保修卡。