HEMWAY

汉 明 威 智 能 设 备

400-882-5552

深圳市龙华区观澜观景路宇轩工业园D栋3楼
www.hemway.com.cn

汉明威®

T系列说明书

智能烫台T120/T150

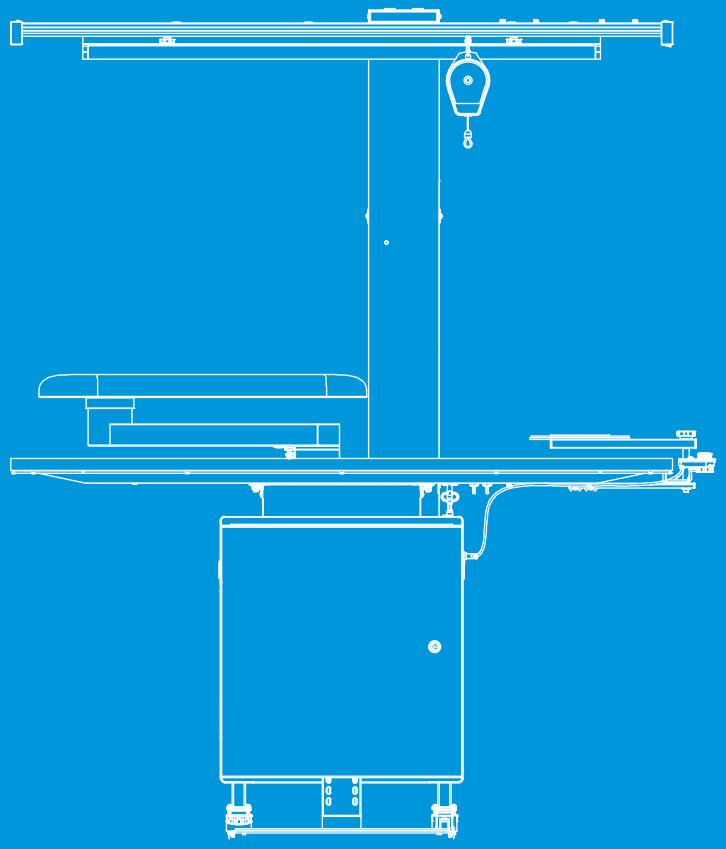

深 圳 汉 明 威 智 能 设 备 有 限 公 司
SHENZHEN HEMWAY SMART DEVICE CO., LTD

声 明

深圳汉明威智能设备有限公司
版权所有，保留所有权利

未经深圳汉明威智能设备有限公司明确书面许可，任何单位或个人不得擅自仿制、复制或转译本书部分或全部内容。不得以任何形式或任何方式（电子、机械、影印、录制或其他方式）进行商品传播或用于任何商业、营利目的。

产品结构外观若有改动，请以实物为准。本书所提到的产品规格和资讯仅供参考，如有内容更新，恕不另行通知。可随时查阅我们的网站：
http://www.hemway.com.cn

该产品非专业维修人员不得私自拆卸，保修请参照我司的保修卡。

保修期之外，我们同样提供服务，如需更换配件，我们将会收取一定的配件费用。

除非有特殊约定，本书仅作为使用指导，本书中的所有陈述、信息等均不构成任何形式的担保。

一切解释权归汉明威所有。

目 录

一、产品介绍
产品简介 ····· 3
技术参数 ····· 3
产品外部结构 ····· 4-6
控制盒简介 ····· 7
二、安装指南
包装清单 ····· 8
安装注意 ····· 9
安装步骤 ····· 9-14
三、操作
操作注意 ····· 14
操作方法 ····· 14-15
四、维护与保养方法
维护与保养方法 ····· 15
五、故障分析与排除
故障分析 ····· 16-17
风机故障及原因分析 ····· 18
六、售后服务
售后服务 ····· 19

一、产品介绍

· 产品简介

智能烫台，是我公司自主研发并获得多项国家专利的一款服装整烫产品，该产品具有烘干时间自由设置、高度升降可调节、吸风强劲可调速、多功能滑轨灯架、智能控制盒等功能。同时还具有与蒸汽发生器组合统一控制等特点。

本产品适用于各种类型服装厂、服装后道处理中心、家纺店、窗帘店、洗衣房等，可以对各种布料进行除皱、定型，达到理想的熨烫效果。

· 技术参数

产品型号	T120D	T150D
额定功率	750W	750W
输入电压	220V/380V	220V/380V
频　　率	50～60Hz	50～60Hz
台面规格	1200*650mm	1500*750mm
产品高度	800-900mm(可调)	800-900mm(可调)

· 产品外部结构

· 主机--正面

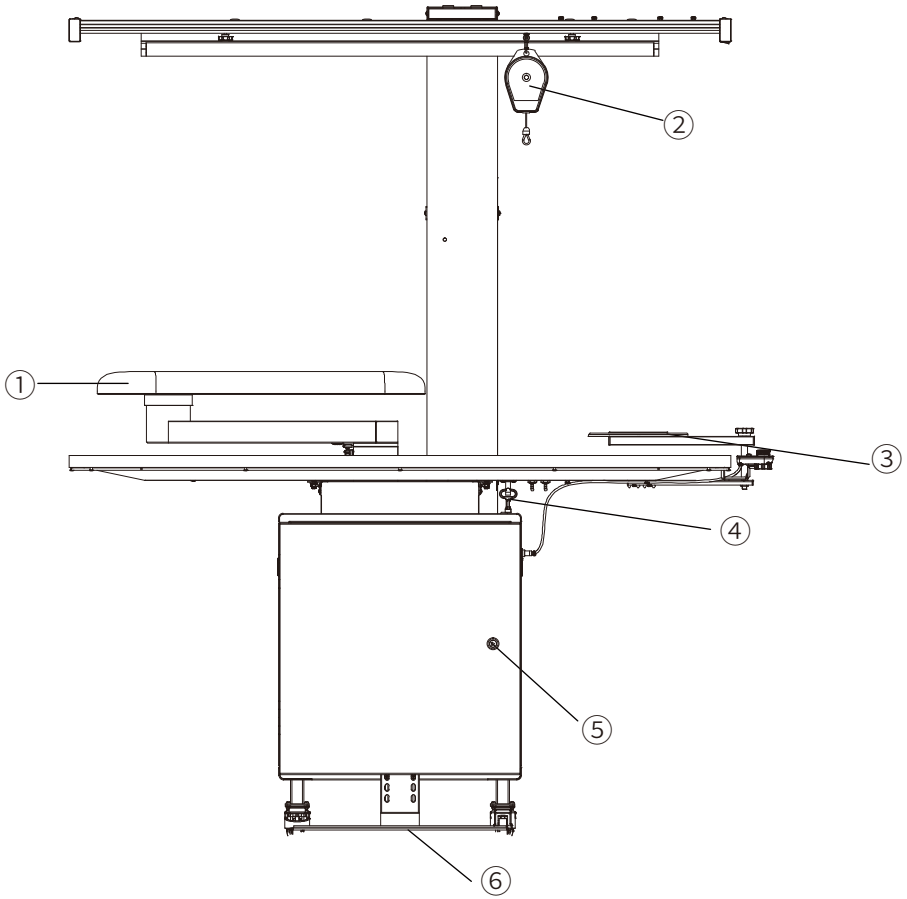

1、烫臂　　2、拉力弹簧平衡器　　3、烫斗托盘

4、三角转舌锁钥匙　　5、三角转舌锁　　6、脚踏开关

• 主机--侧面

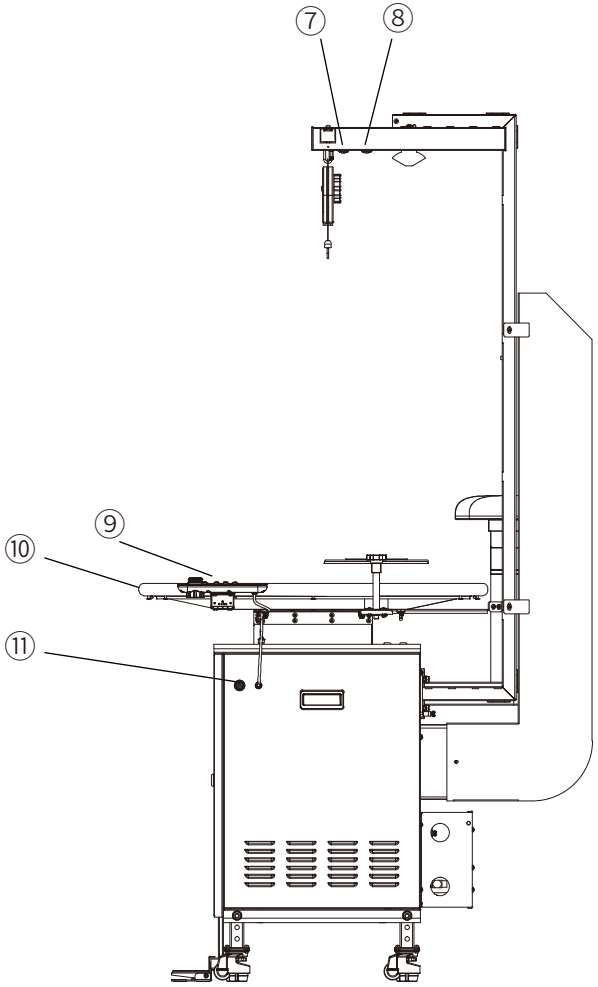

• 主机--背面

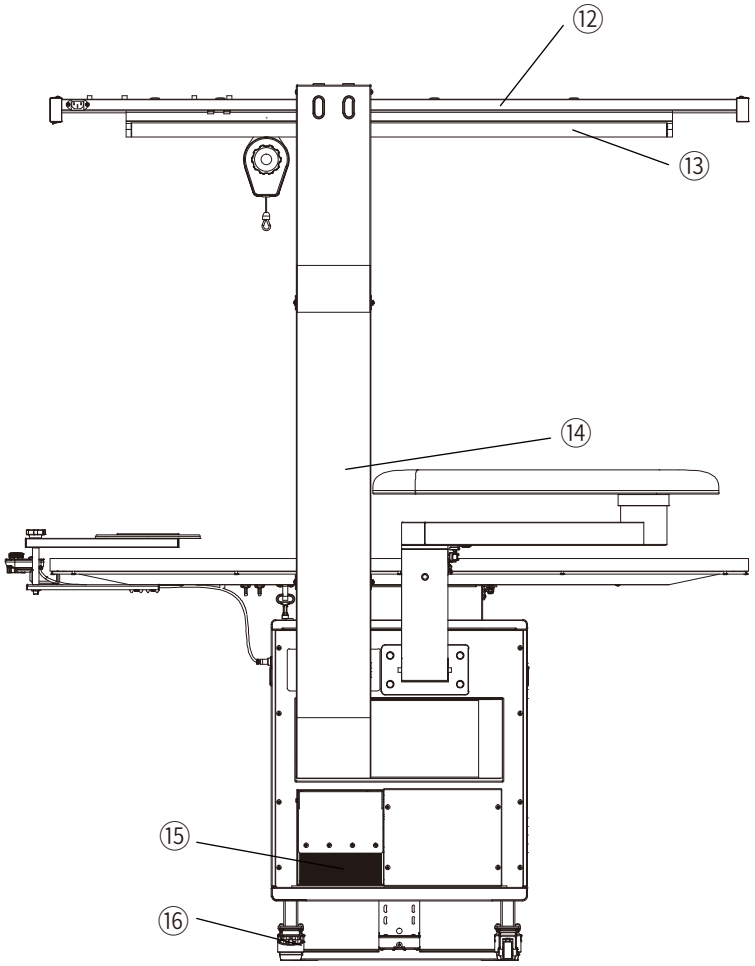

7、荧光灯键　8、镭射灯键　9、控制盒
10、台面　11、电源开关

12、滑轨灯架　13、荧光灯　14、上排风筒
15、管线收纳盒　16、福马轮

·控制盒简介

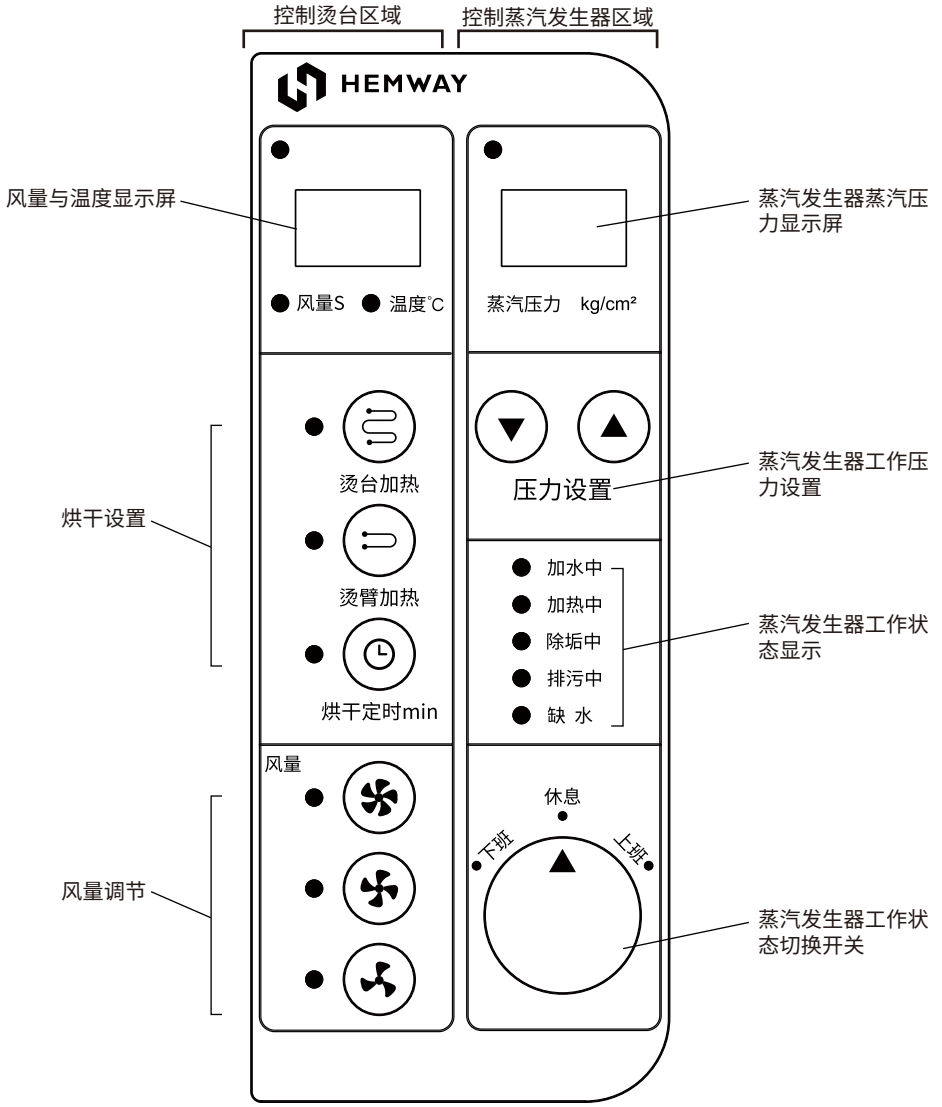

右边区域为组合蒸汽发生器(配套蒸汽发生器)后，控制蒸汽发生器区域如无组合蒸汽发生器则无法使用

二、安装指南

·包装清单

注意：打开外包装，请详细阅读使用说明书并妥善保管相关证书

如果发现有配件短缺或损坏的情况，请及时和当地经销商联系或拨打全国统一服务热线：400-882-5552

· 安装注意

- 如果拆开包装时发现设备已损坏或部件丢失（包括电源线等损坏），请及时拍照与我司服务中心联系，请勿尝试操作设备。
- 从产品箱中取出配件时，请注意不要掉落，这有可能引起人身伤害或产品损伤。
- 本机应在两人或更多人员安全托住的情况下才可以搬运。
- 请勿在潮湿和有灰尘的地方安装本机，请勿在任何户外地区，或任何阳光直射、风吹、淋雨或冰点以下的温度环境中安装或存放本机。
- 拧紧管道接口，以免脱离。
- 如果电源线损坏，请勿使用电源线，并联系授权服务中心，以防出现安全事故。
- 本机请勿连接多孔插座、电源延长线或适配器。
- 本设备必须接地，如果出现故障，接地可提供最小电流阻力路径，从而降低对人身的电击风险，以及保护静电对设备的影响。
- 未正确连接设备接地导线可能导致电击风险，如果不确定设备是否正确接地，请让有资质的电工或维修人员进行检查。
- 未按本说明书安装标准接线，所造成的一切风险事故等，我司一概不承担任何责任。

· 安装步骤

① 用4颗M10内六角螺丝把福马轮组件固定在主控箱底部

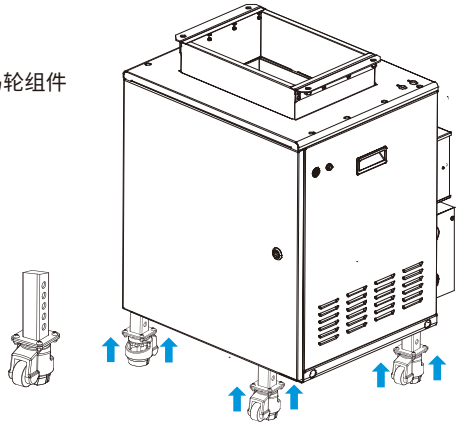

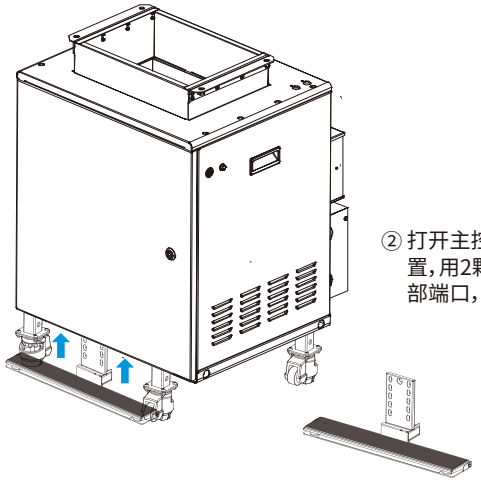

② 打开主控箱前壳，脚踏开关放置在如图所示位置，用2颗M4螺丝把脚踏开关固定在主控箱底部端口，航插口对接底部插座

③ 将烫台台面平放在主控箱上方，台面下方用4颗M8六角螺母紧固台面于主控箱上。（注意区分台面前后方向）

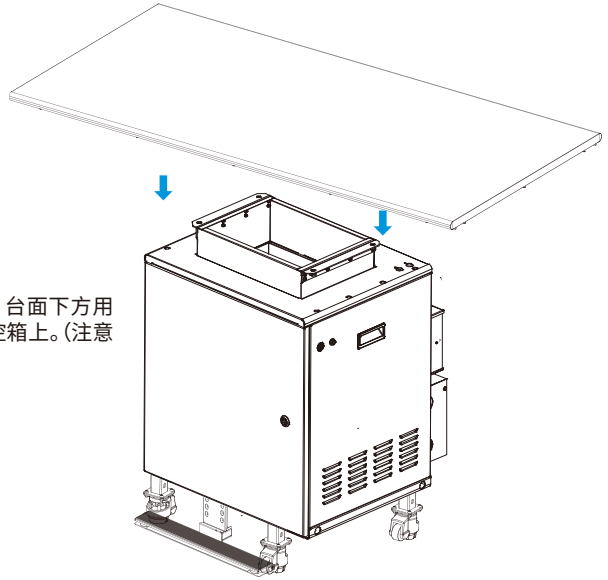

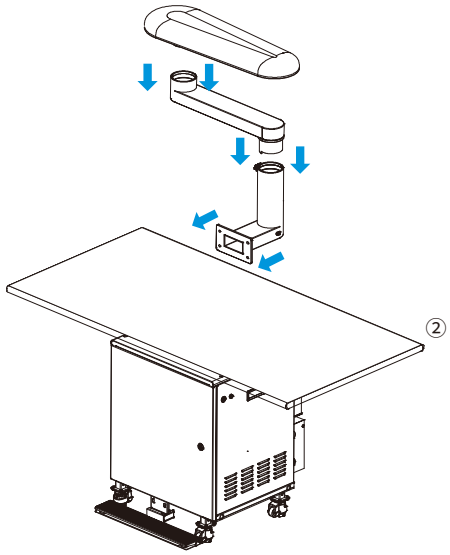

② 打开主控箱前壳，脚踏开关放置在如图所示位置，用2颗M4螺丝把脚踏开关固定在主控箱底部端口，航插口对接底部插座

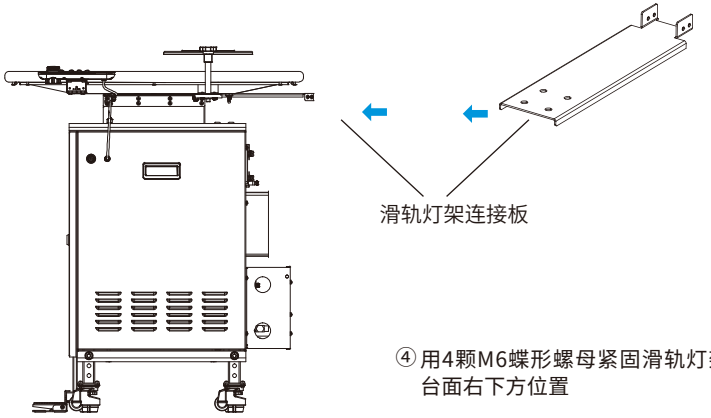

④ 用4颗M6蝶形螺母紧固滑轨灯架连接板于台面右下方位置

③将烫台台面平放在主控箱上方，台面下方用4颗M8六角螺母紧固台面于主控箱上。(注意区分台面前后方向)

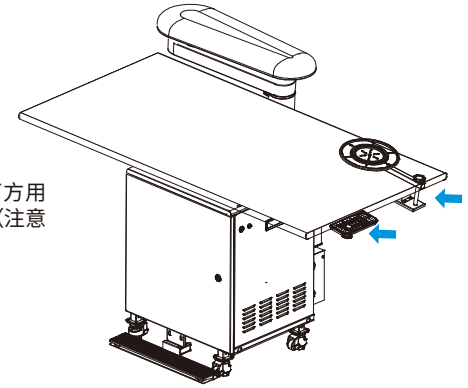

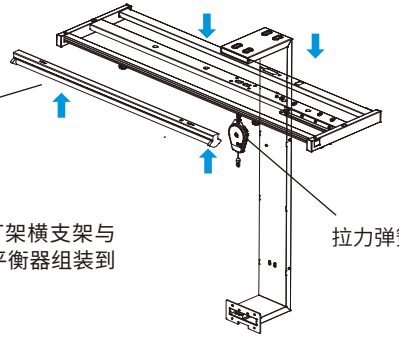

⑤ 用6颗M6内六角螺丝紧固滑轨灯架横支架与竖支架，再将荧光灯与拉力弹簧平衡器组装到滑轨灯架上

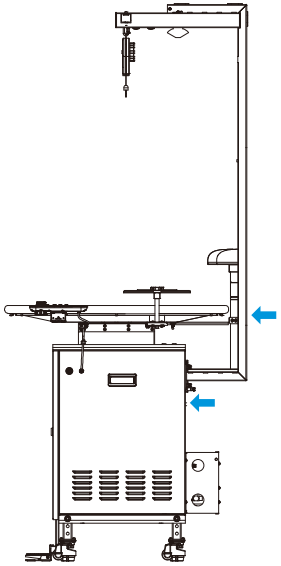

⑥ ·用4颗M6外六角螺丝紧固滑轨灯架组件于主控箱后板上

·用4颗M4大盘头螺丝紧固滑轨灯架于台面下方的滑轨灯架连接板处

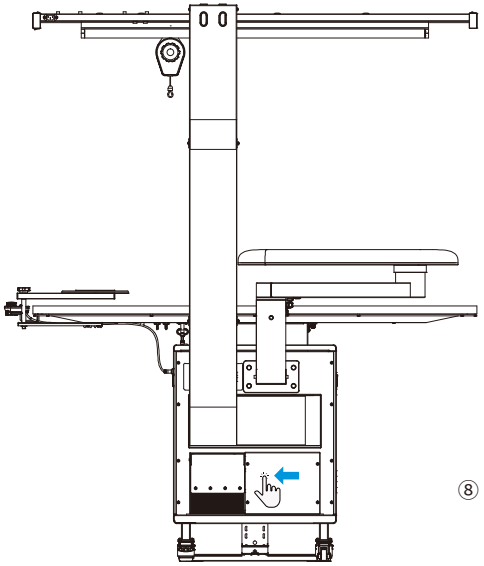

⑧ 轻按管线收纳盒背部，打开管线收纳盒

⑦ 用12颗M4内六角螺丝将上排风筒组装到排风口上，再用4颗M4大盘头螺丝将排风筒与滑轨灯架支架连接固定

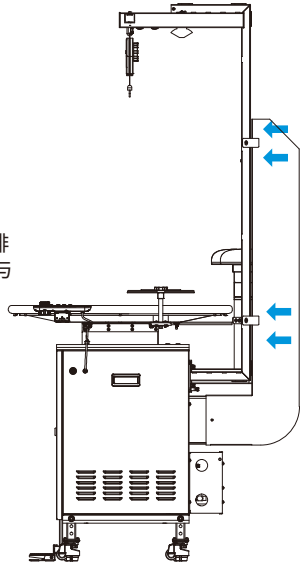

⑨ 将蒸汽管（左）与 回气管（右）接到对应的接口上

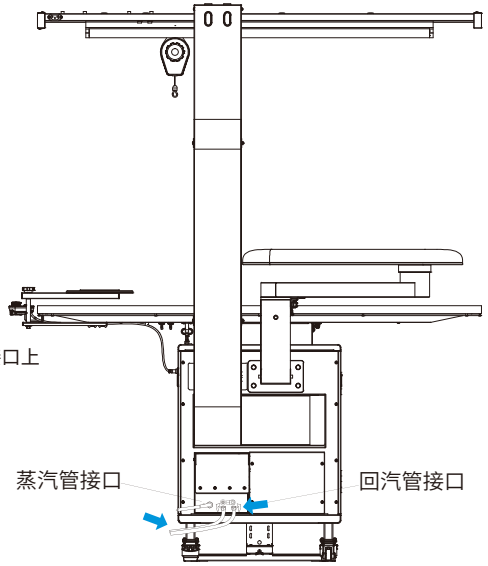

三、操作

· 操作注意

- 请不要试图拆分任何面板或拆解本机。
- 不要用尖锐的工具操作控制面板。
- 请 勿自行维修或更换本机的任何部件，所有修理和维修工作均必须由合格的维修人员执行，仅 使用经授权的原装配件。
- 请勿使用其他非汉明威原装配件顶替本机配件。
- 保持本机底部和周围区域无可燃物质，如线头、纸、碎布、化学物质等。
- 请勿一直打开机门，儿童或动物可能会爬入设备内，从而造成机器损坏或人身伤害。
- 请勿将可燃、易燃或爆炸物质放入机器内部（如蜡、去蜡器、机油、油漆、石油、脱脂剂、干洗剂、煤油、汽油、除斑剂、松节油、植物油、食用油、丙酮、乙醇等），很有可能会引发火灾或爆炸。
- 操作时请勿接触本机管道及管道接口，以防烫伤。
- 若遇水淹时，请断开电源插头。
- 请勿在本机附近使用可燃性气体和物质（苯、汽油、稀释剂、石油、酒精等）。
- 请勿用湿手触碰电源插头或电器控件。
- 请勿过度弯曲本机所有管线或在其上放置重物。
- 请及时清理机器中的灰尘、动物毛发及衣服纤维等，否则会引起电路短路、打火，引起火灾。

· 操作方法

①电源键(图1)
（*在主机右侧）

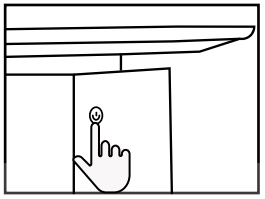

图1

②脚踏开关(图2、图3)
（*台面吸风开启与关闭，如图两种模式）

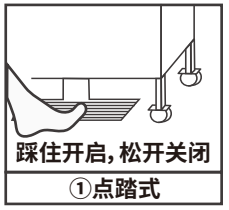

图2

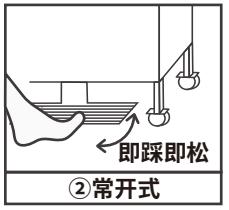

图3

③控制盒(图4)

•台面与烫臂烘干
（*每按一下定时增加15min，最高定时120min,循环切换）
（*烫臂为选配件）

•吸风风量选择
（*风量选择功能只在220V机型配置）

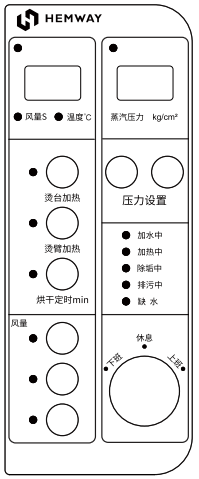

图4

四、维护与保养方法

• 作业前，清理烫台各部位灰尘、线绒、毛絮等，保持工作环境干净、整洁
• 启动后，确认烫台能否吸风、供热，烫斗有无蒸汽（打开烫斗排汽5至15秒左右，直至烫斗蒸汽不含水珠为宜）等，确认正常使用
• 脚踏开关启动风机，检查风力和风门，听有无异常声音，风机脚踏板是否灵活可靠
• 暂离或下班时，必须自行将设备关闭，严禁人员离开时设备电源未停、汽路不止造成资源浪费
• 下班时先关机，后清理工作现场，做到不清理干净烫台不离岗
• 如果吸风小，则要清洗或更换海棉垫，否则会影响整烫效果
• 使用过程中，如烫台出现不正常的声音或异味，应立即关掉电源，找机修工修理
• 每周对烫台进行一次整体安全检查
• 经常检查气管，以防扭曲弯裂
• 经常检查烫斗有无污垢，保持烫台清洁
• 如作业过程中烫斗有故障，要与专业维修人员联系进行维修
• 定期将烫斗交专业维修人员进行表面清洁，内部清查保养

五、故障分析与排除

· 故障分析

问题	事项	排查方法	解决方法
电机不转动	主控板问题	短接主控板上的脚踏接口，观察主接LED灯是否被点亮	更换主控板
	脚踏至主控板线的问题	判断方法是，把主控板上脚踏信号连接端口拆开，使用短接帽短接，观察主控板上的LED灯是否有被点亮/电机是否转动	更换线材 修正虚接点
	主控板至交流接触器的线有问题	使用万用表测量是否虚接	
	5V电源	观察开关电源的指示灯，如果指示灯不亮检测开关电源及开关电源的电源。否则检测开关电源到烫台主控板的导线	
	24V电源	观察开关电源的指示灯，如果指示灯不亮检测开关电源及开关电源的电源。否则检测开关电源到烫台主控板的导线	
显示板左部分不显示	显示盒电路板有问题	更换新的显示板，观察是否正常	更换显示PCB板
	显示到主控制板的导线有问题	断总电源，使用万用表的通断档测量线两端是否呈现短路	更换线材 修正虚接点
	烫台主控板问题	断总电源，使用万用表的通断档测量线两端是否呈现短路	更换主控板
显示板右部分不显示	烫台到蒸汽发生器导线有问题	断总电源，使用万用表的通断档测量线两端是否呈现短路	更换线材 修正虚接点
	蒸汽发生器主控板有问题	使用万用表直流档与交流档分别测量电压，有电压为正常	
	烫台主控板问题	使用万用表直流档与交流档分别测量电压，有电压为正常	更换主控板
显示温度为300℃	烫台主控板问题	使用万用表通断档测量J6-15到芯片U10-2	更换主控板
	温度传感导线	使用万用表电阻档20K档测试导线两端，如果有1100R左右为正常	更换线材 修正虚接点
	温度传感器	使用万用表电阻档20K档测试导线两端，如果有1100R左右为正常	更换传感器
	接口接触不良	压紧接线端口	更换线材 修正虚接点
烫台不加热	电磁阀	电磁阀导线两端有电压后，更换电磁阀	更换电磁阀
	线路	检测电磁阀线两端是否正常	更换线材/修正虚接点
	烫台控制板	检测J6-4引脚的电压，当电磁阀打开时，电压为0V,电磁阀不工作时电压约为24V	更换主控板
	管路	检测管路中是否堵塞	疏通管路
		检测疏水阀是否正常	更换疏水阀或者解除疏水阀堵塞
	电磁阀接口接触不良	压紧接线端口	压紧接线端口
开关电源指示灯不亮	开关电源模块	使用万用表750VAC档测量J1的两线之间的电压（非地线），如果有220V电压，更换开关电源模块	如果有220V电压，更换开关电源模块
	导线	使用万用表750VAC档测量J1的两线之间的电压（非地线），如果没有220V电压，检查导线、开关、保险丝是否正常	如果没有220V电压，检查导线、开关、保险丝是否正常
	变压器	断总电源，使用万用表的通断档测量变压的输入、输出端是否呈现短路	更换变压器
风道不切换	烫臂限位开关	断总电源，使用万用表的通断档测量线两端是否呈现短路	更换轻触开关
	烫臂限位开关线	断总电源，使用万用表的通断档测量线两端是否呈现短路	更换轻触开关
	烫台主控板	使用万用表直流档，测量J6-5/6引脚之间的电压	更换主控板
	切换电机	断总电源，使用万用表的通断档测量电机两端是否呈现短路	更换电机
	机械故障	电机有转动的振动声，检测挡板是否正常	如果异常，更换档板
		电机有转动的振动声，检测挡板是否被卡	排出异物
		电机有转动的振动声，检测电机到挡板之间的联杆是否正常	更换联杆
	接口接触不良	压紧接线端口	压紧接线端口

·风机故障及原因分析

故障名称	原因分析
风量不足	1.系统管网存在较大泄露或杂物堵塞 2.管网阻力不匹配 3.风轮转向错误 4.气体密度过大 5.风轮与电机连接失效引起转速降低
风机振动	1.叶轮不平衡 2. 固定叶轮螺栓松动 3.转动件发生摩擦 4.电机轴承损坏 5.管道共振 6.风机喘振 7.轴承安装不良或者损坏 8.主轴弯曲变形或磨损
电机超载	1.系统阻力小，风量过大 2.气体密度过大 3.绝缘不良、电机故障 4.电机功率选用过小
轴承温升异常	1.润滑脂过多或过少 2.润滑脂选用不当或油质不佳 3.轴承安装过紧 4.轴承故障或疲劳磨损

六、售后服务

如果您购买的HEMWAY设备遇到质量或其他问题，请与当地经销商联系或拨打全国统一客服电话：400-882-5552咨询。

申请保修必须符合以下条件：

(1) 机器的首次开机使用时，请严格按照说明书进行操作。

(2) 只能使用HEMWAY公司提供的零部件。

(3) 其他条款详见产品保修卡。