Hemway 汉明威®

汉明威®
Hemway

烫工单元说明书

集成一体机MT28

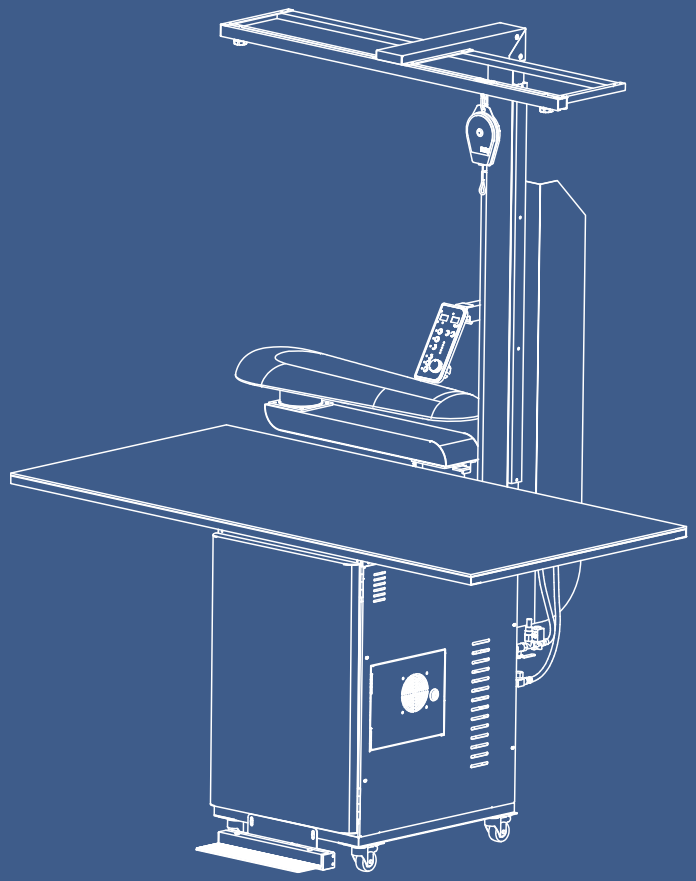

400-882-5552

深圳市龙岗区园山街道邦彦绿谷工厂大厦

http://www.hmw.group

深圳汉明威智能设备有限公司

SHENZHEN HEMWAY SMART DEVICE CO.,LTD

声 明

深圳汉明威智能设备有限公司
版权所有，保留所有权利

未经深圳汉明威智能设备有限公司明确书面许可，任何单位或个人不得擅自仿制、复制或转译本书部分或全部内容。不得以任何形式或任何方式（电子、机械、影印、录制或其他方式）进行商品传播或用于任何商业、营利目的。

产品结构外观若有改动，请以实物为准。本书所提到的产品规格和资讯仅供参考，如有内容更新，恕不另行通知。可随时查阅我们的网站：
http://www.hmw.group

该产品非专业维修人员不得私自拆卸，保修请参照我司的保修卡。

保修期之外，我们同样提供服务，如需更换配件，我们将会收取一定的配件费用。

除非有特殊约定，本书仅作为使用指导，本书中的所有陈述、信息等均不构成任何形式的担保。

一切解释权归汉明威所有。

Hemway 汉明威

目 录

一、产品介绍
产品简介 3
技术参数 3
产品外部结构 4-6
控制盒简介 7
二、安装指南
包装清单 8
安装注意 9-10
安装步骤 11-14
三、操作
操作注意 15
操作方法 15-16
四、维护与保养方法
维护与保养方法 16-17
五、故障分析与排除
故障分析 18-19
故障代码分析 20
其他故障分析 21
六、售后服务
售后服务 22

一、产品介绍

· 产品简介

集成一体机，集静音烫台、蒸汽发生器于一体，方便移动，适用于大中型服装厂、服装设计室、打样间等对空间布局和车间环境美观有较高要求的的单位。

集成一体机具有烘干时间自由设置、高度升降可调节、吸风强劲可调速、多功能滑轨灯架、智能控制盒等功能。能满足服装行业小烫、中烫、大烫、蒸汽烘干机、预缩机及其它行业的多种熨烫需求。蒸汽量足，适用于各种类型服装厂、制衣厂、干洗店、宾馆、服装后道处理中心、家纺店、窗帘店、洗衣房等，可以对各种布料进行除皱、定型，达到理想的熨烫效果。

本产品适用于各种类型服装厂、服装后道处理中心、家纺店、窗帘店、洗衣房等，可以对各种布料进行除皱、定型，达到理想的熨烫效果。

· 技术参数

产品型号	MT28-120	MT28-150
风机额定功率	550W/750W	550W/750W
加热额定功率	5kW	5kW
输入电压	AC220V/380V	AC220V/380V
频　　率	50～60Hz	50～60Hz
台面规格	1200*750mm	1500*750mm
台面高度	820mm	820mm
蒸汽压力	1.5~5kg/cm²(可调)	1.5~5kg/cm²(可调)
额定蒸发量	7.5kg/H	7.5kg/H

Hemway 汉明威

· 产品外部结构

· 整机--正面

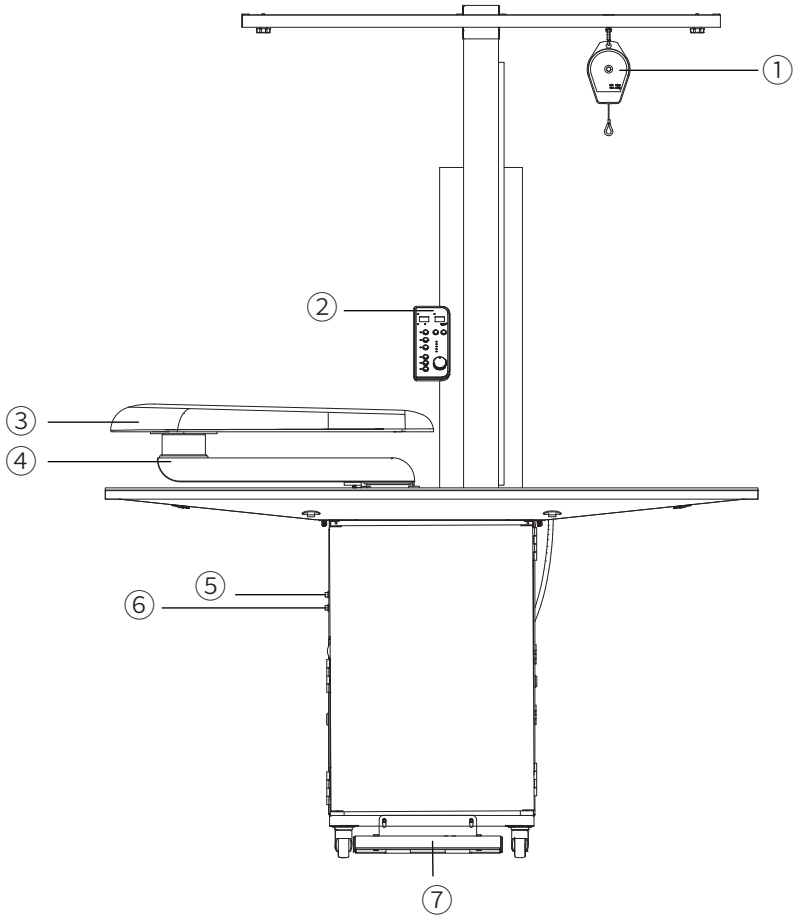

1、拉力弹簧平衡器　2、控制盒　3、烫臂模头　4、烫臂横梁

5、电源开关　6、220V灯开关　7、脚踏开关

• 整机--侧面

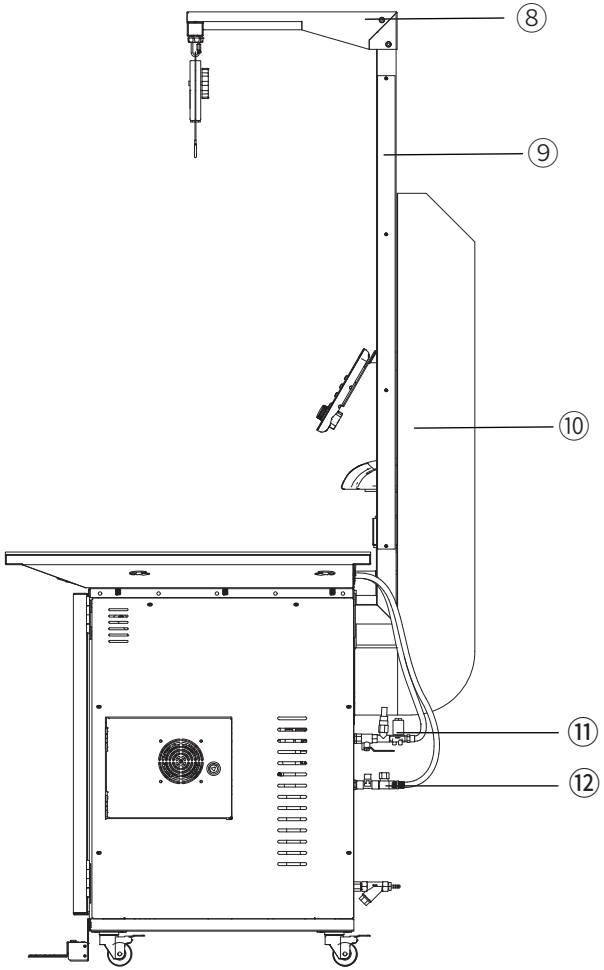

8、灯架上部件　9、灯架柱　10、上排风筒

11、阀门组件　12、疏水阀组件

Hemway 汉明威

• 整机--背面

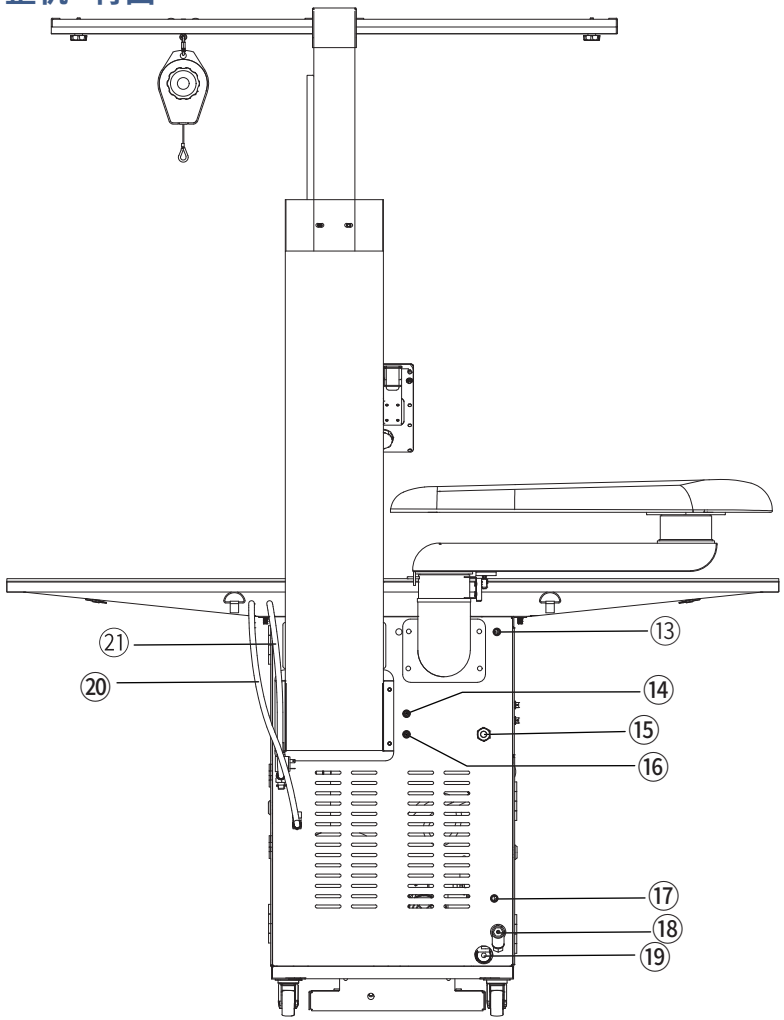

13、烫臂线插口　14、控制盒插口　15、电源线　16、电磁阀与灯综合插口

17、水阀插口　18、进水口　19、排污口　20、台面回水管

21、台面蒸汽管

·控制盒简介

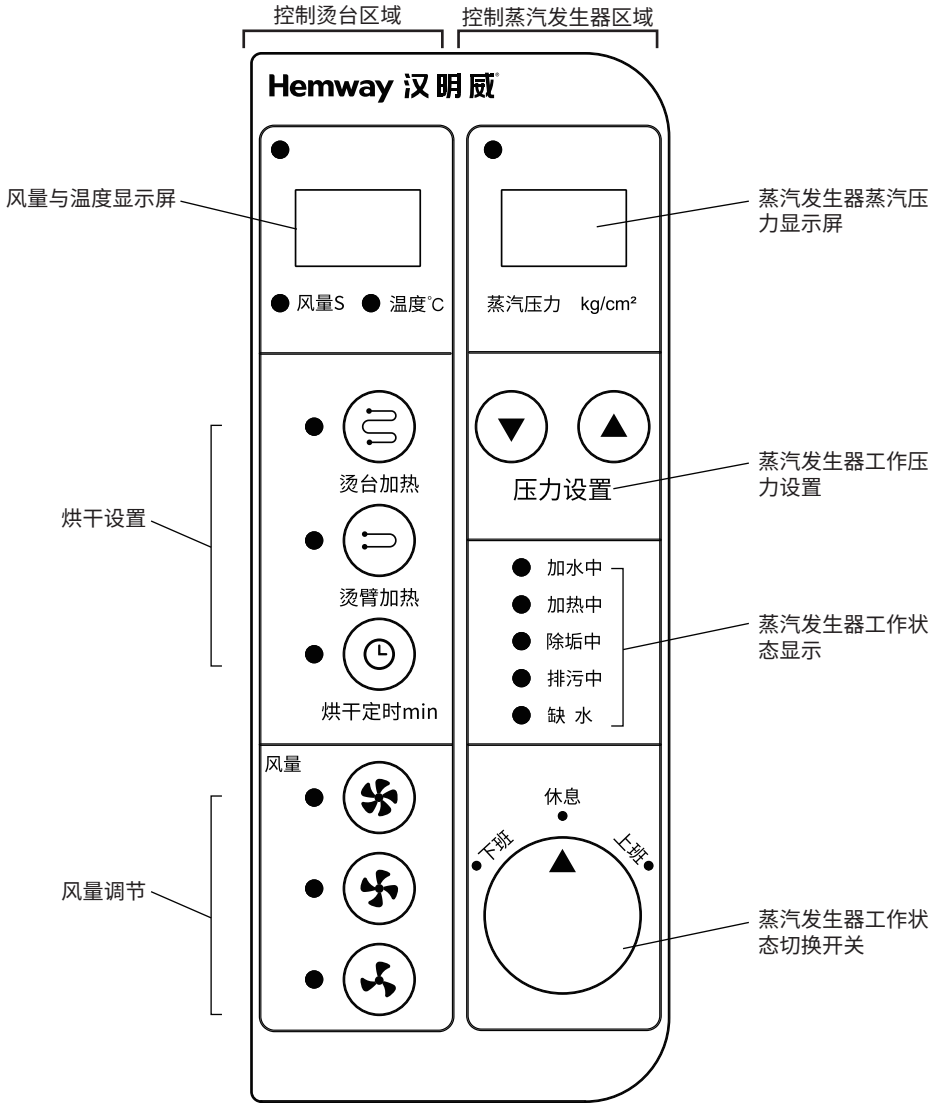

右边区域为组合蒸汽发生器(配套蒸汽发生器)后，控制蒸汽发生器区域，如无组合蒸汽发生器则无法使用

Hemway 汉明威

二、安装指南

·包装清单

注意：打开外包装，请详细阅读使用说明书并妥善保管相关证书

注：本产品配备螺丝数量有两种：

①带灯架，M8螺母：台面6颗；M8螺栓：灯架8颗 、烫臂4颗；M6螺栓：灯架2颗、排风筒4颗、脚轮16颗、脚踏2颗、；M4螺丝：控制盒支架2颗，共44颗

②不带灯架的，M8螺母：台面6颗；M8螺栓：烫臂4颗；M6螺栓：排风筒4颗、脚轮16颗、脚踏2颗；M4螺丝：控制盒支架2颗，共34颗

如果发现有配件短缺或损坏的情况，请及时和当地经销商联系或拨打全国统一服务热线：400-882-5552

· 安装注意

- 如果拆开包装时发现设备已损坏或部件丢失（包括电源线等损坏），请及时拍照与我司服务中心联系，请勿尝试操作设备。
- 从产品箱中取出配件时，请注意不要掉落，这有可能引起人身伤害或产品损伤。
- 本机应在两人或更多人员安全托住的情况下才可以搬运。
- 请勿在潮湿和有灰尘的地方安装本机，请勿在任何户外地区，或任何阳光直射、风吹、淋雨或冰点以下的温度环境中安装或存放本机。
- 拧紧管道接口，以免脱离。
- 如果电源线损坏，请勿使用电源线，并联系授权服务中心，以防出现安全事故。
- 本机请勿连接多孔插座、电源延长线或适配器。
- 本设备必须接地，如果出现故障，接地可提供最小电流阻力路径，从而降低对人身的电击风险，以及保护静电对设备的影响。
- 未正确连接设备接地导线可能导致电击风险，如果不确定设备是否正确接地，请让有资质的电工或维修人员进行检查。
- 未按本说明书安装标准接线，所造成的一切风险事故等，我司一概不承担任何责任。

· 产品安装标准

· 接线供电说明

漏保安装说明（请根据设备铭牌所示电压选择AC220V/AC380V供电线路）。

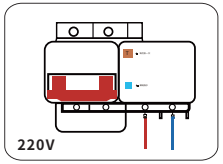

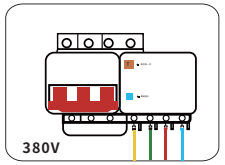

- **连接AC220V漏电保护开关**
- **连接AC380V漏电保护开关**

注意：连接漏电保护开关前，请切断供电线路开关。

MT28单台设备漏电保护开关推荐	
电压	漏电保护开关推荐
AC220	NXBLE-32 C32 2P
AC380V	NXBLE-32 C16 3P+N

Hemway 汉明威

· 供电负荷标准

MT28三相电供电线路线材要求		
设备与总开关距离	电压	线材规格
10M内单台机器线材规格	220V	RVV3x4mm²
10M内单台机器线材规格	380V	RVV5*1.5mm²

· 主机管路安装方式

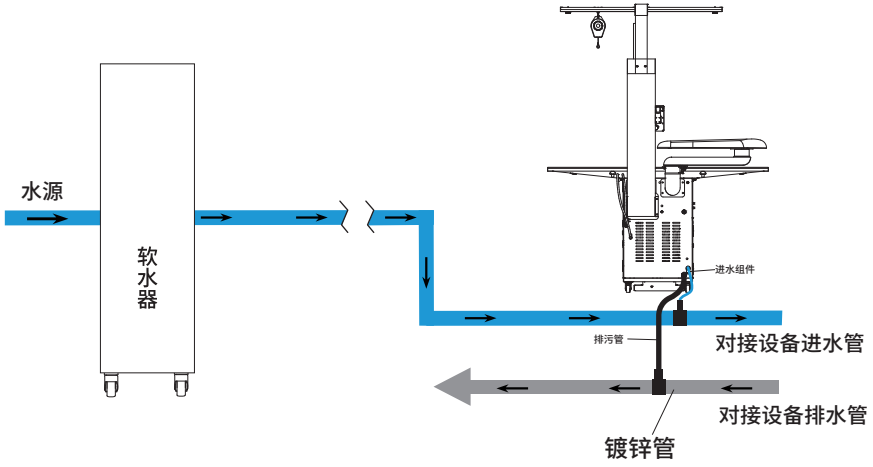

（注：接进水管路要选配进水组件）

· 安装步骤

① 用M6六角螺丝将四个脚轮分别固定在主机箱

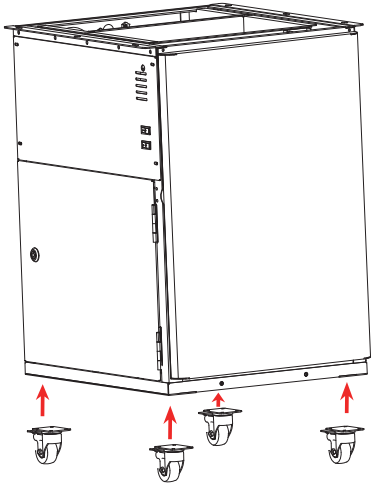

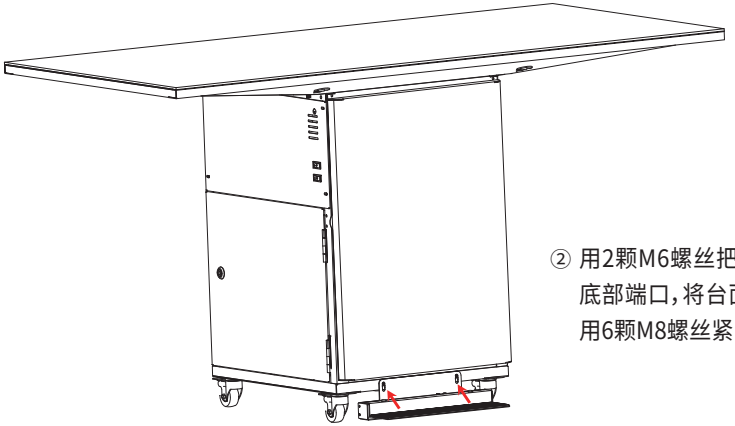

② 用2颗M6螺丝把脚踏开关固定在主机箱底部端口，将台面放置于主机箱上方，使用6颗M8螺丝紧固与主机箱上

Hemway 汉明威

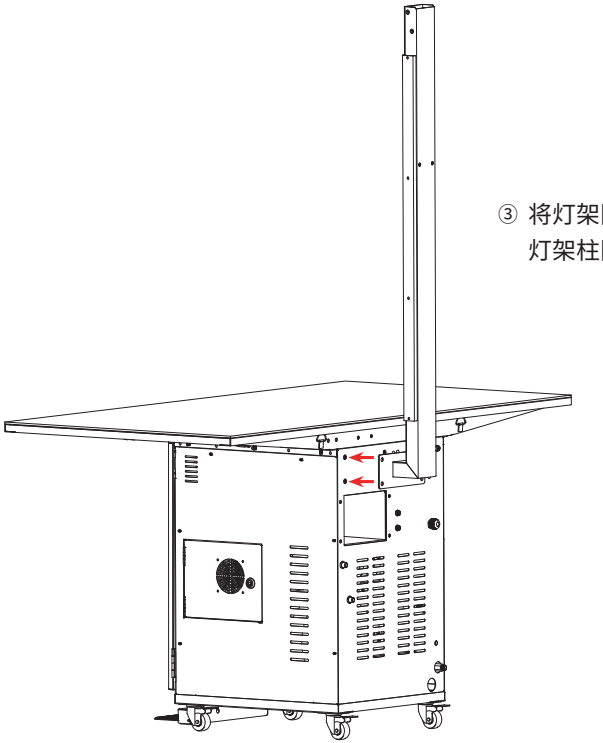

③ 将灯架固定支架固定在灯架柱上，再将灯架柱固定在主机箱上

④ 将烫烫臂底座装入图示位置固定

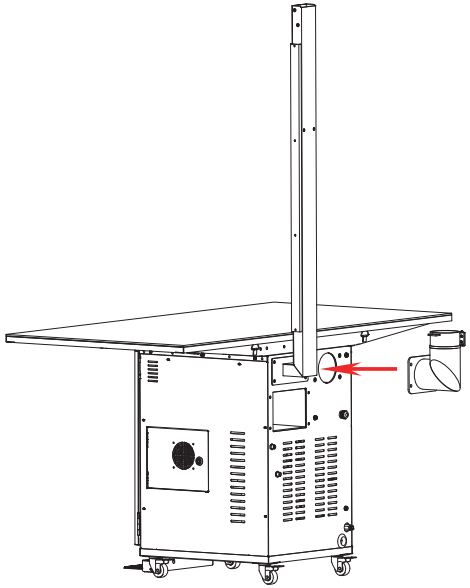

⑤ 使用M8螺丝将灯架固定在灯架柱上，将烫臂模头和烫臂横梁装入烫臂底座固定，将上排风筒按图示位置装上并用螺丝固定

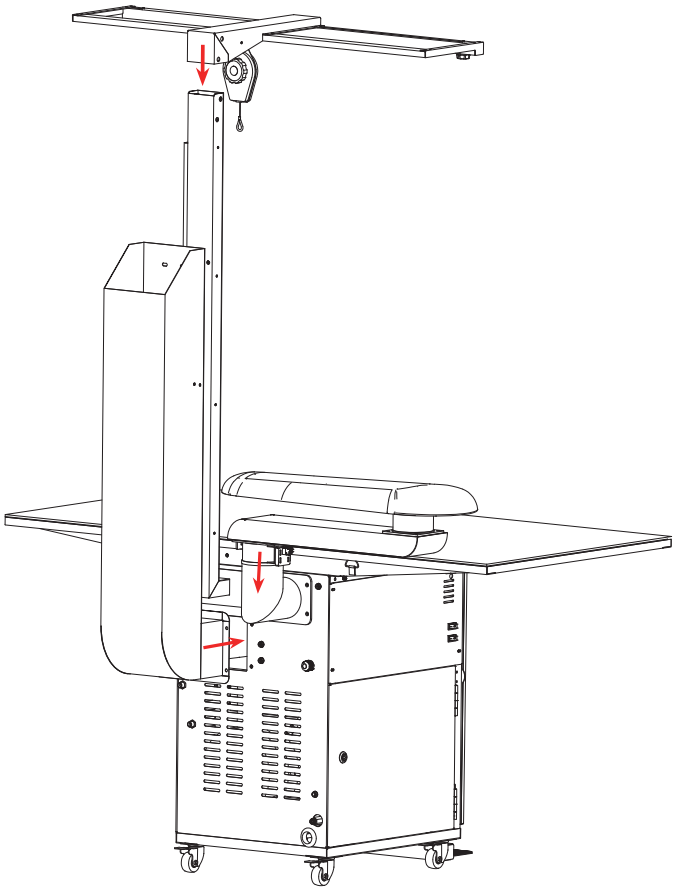

Hemway 汉明威

⑥ 将图示组件按图示进行组装

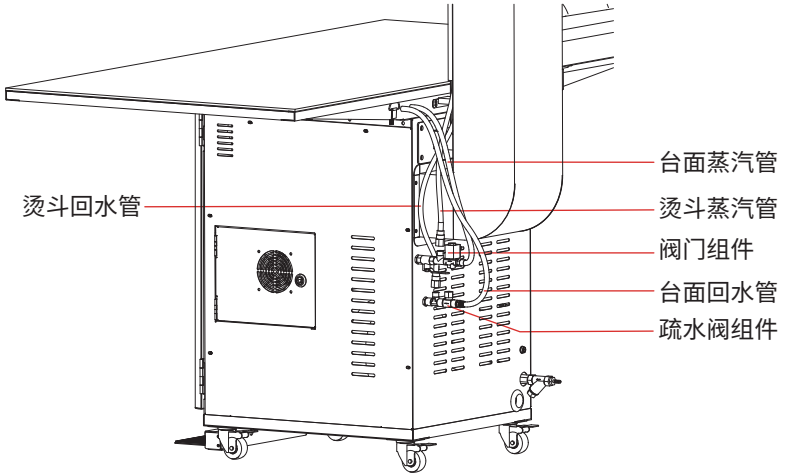

注：将组件组装好后，把对应线插到对应插座

三、操作

· 操作注意

- 请不要试图拆分任何面板或拆解本机。
- 不要用尖锐的工具操作控制面板。
- 请 勿自行维修或更换本机的任何部件，所有修理和维修工作均必须由合格的维修人员执行，仅 使用经授权的原装配件。
- 请勿使用其他非汉明威原装配件顶替本机配件。
- 保持本机底部和周围区域无可燃物质，如线头、纸、碎布、化学物质等。
- 请勿一直打开机门，儿童或动物可能会爬入设备内，从而造成机器损坏或人身伤害。
- 请勿将可燃、易燃或爆炸物质放入机器内部（如蜡、去蜡器、机油、油漆、石油、脱脂剂、干洗剂、煤油、汽油、除斑剂、松节油、植物油、食用油、丙酮、乙醇等），很有可能会引发火灾或爆炸。
- 操作时请勿接触本机管道及管道接口，以防烫伤。
- 若遇水淹时，请断开电源插头。
- 请勿在本机附近使用可燃性气体和物质（苯、汽油、稀释剂、石油、酒精等）。
- 请勿用湿手触碰电源插头或电器控件。
- 请勿过度弯曲本机所有管线或在其上放置重物。
- 请及时清理机器中的灰尘、动物毛发及衣服纤维等，否则会引起电路短路、打火，引起火灾。
- 本设备请使用净水或达到国家锅炉用水标准的软化水。

· 操作方法

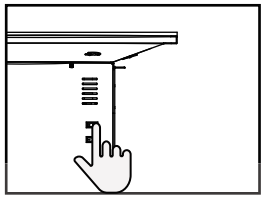

图1

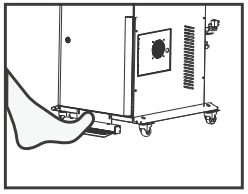

图2

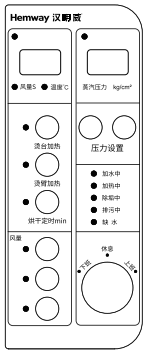

图3

①电源键(图1)
(*在主机左侧)

②脚踏开关(图2)
(脚踩一下风机开始工作，再踩一下停止)

③控制盒(图3)

· 台面与烫臂烘干

(*每按一下定时增加15min，最高定时120min,循环切换)

(*烫臂为选配件)

Hemway 汉明威

四、维护与保养方法

• 一体机日常维护与保养

内容	执行人员
· 作业前，清理一体机各部位灰尘、线绒、毛絮等，保持工作环境干净、整洁	操作工
· 启动后，确认一体机能否吸风、供热，烫斗有无蒸汽（打开烫斗排汽5至15秒左右，直至烫斗蒸汽不含水珠为宜）等，确认正常使用	
· 脚踏开关启动风机，检查风力和风门，听有无异常声音，风机脚踏板是否灵活可靠	
· 暂离或下班时，必须自行将设备关闭，严禁人员离开时设备电源未停、汽路不止造成资源浪费	
· 下班时先关机，后清理工作现场，做到不清理干净一体机不离岗	
· 如果吸风小，则要清洗或更换海棉垫，否则会影响整烫效果	
· 使用过程中，如一体机出现不正常的声音或异味，应立即关掉电源，找机修工修理	
· 每周对一体机进行一次整体安全检查	
· 经常检查气管，以防扭曲弯裂	
· 经常检查烫斗有无污垢，保持烫台清洁	
· 如作业过程中烫斗有故障，要与专业维修人员联系进行维修	
· 定期将烫斗交专业维修人员进行表面清洁，内部清查保养	
· 检查进水管接口处有无渗漏现象	
· 检查水箱或水桶是否密封，防止有毛絮灰尘进入	
· 下班时检查进水管的阀门是否关闭，防止溢水	
· 检查排水管接头是否松脱，进行紧固防止排水松脱造成烫伤	

• 一体机周期性维护与保养

项目	内容	周期	执行人员
检查软水	定期分析水质，确保水质符合标准，及时添加软水器专用盐。	一个月	机修或电工
检查风扇	检查散热风扇出风口有无异物、遮挡；风扇是否正常旋转（有无风力）发现异常，及时维护。	一个月	机修或电工
定期除尘	定期清理设备散热孔上面的灰尘毛絮，保持设备内部清洁。	一个月	机修或电工
检查管道	①检查各泵类，阀体与锅炉之间是否有渗漏现象，管道连接螺丝有无松动。 ②检查管路系统，确保阀门功能正常，无泄漏，具备运行条件。 ③检查排水接口，如有松动请及时紧固，定期检查排污除垢管路，如有异物堵塞，或有结晶迹象，请及时清理水垢，以免影响设备正常运作。 ④每月清理一次进水管内部过滤网。	一个月	机修或电工
检查电线接头	①锅炉压力异常、加热效率低时，应及时对加热管进行除垢，防止加热管损坏。 ②检查加热管电源线接头铜片，有无打火烧融现象，并做紧固。	一个月	机修或电工
检查电路	检查内部电路、电控器件接头有无松动打火现象。	两个月	机修或电工
安全阀	定期更换设备内部安全阀。	六个月	机修或电工
定期除垢	**除垢方案：** ①将设备进行排水。 ②在水桶内配置好除垢液。 ③将水泵进水管放入装有除垢液的水桶内，并将旋钮开关转到“上班”状态。 ④当设备压力达到2kg左右的时候，将旋钮开关转到休息状态。保持这种状态至第二天上班。 ⑤第二天上班时，将旋钮开关转到上班状态，当压力达到2kg左右时，旋转到下班状态进行排水。 ⑥重复第5步三次，即可将炉体内部水垢清除干净。 **当无法进行上述方法自动除垢时，可以使用以下方法进行手动深度清洁除垢：** 卸下回热管，打开炉体，使用专用除垢剂进行深度清洁除垢 。	六个月	机修或电工

Hemway 汉明威

五、故障分析与排除

· 故障分析

问题	事项	排查方法	解决方法
电机不转动	脚踏至24V继电器的问题	判断方法是:观察风机的交流接触器是否吸气	更换线材 修正虚接点
	主控板至交流接触器的线有问题	使用万用表测量是否虚接	
电机转动风力不足	380V接线顺序不对，其他都正常，风力很小，调整接线顺序		
显示板不显示	显示盒电路板有问题	更换新的显示板，观察是否正常	更换显示PCB板
	显示到主控制板的导线有问题	断总电源，使用万用表的通断档测量线两端是否呈现短路	更换线材 修正虚接点
	主控板有问题	使用万用表直流档与交流档分别测量电压，有电压为正常	
显示温度为300°C	温度传感导线	使用万用表电阻档20K档测试导线两端，如果有1100R左右为正常	更换线材 修正虚接点
	温度传感器	使用万用表电阻档20K档测试导线两端，如果有1100R左右为正常	更换传感器
	接口接触不良	压紧接线端口	更换线材 修正虚接点

问题	事项	排查方法	解决方法
烫台不加热	电磁阀	电磁阀导线两端有电压后，更换电磁阀	更换电磁阀
	线路	检测电磁阀线两端是否正常	更换线材/修正虚接点
	烫台控制板	检测J10-1和2引脚的电压，当电磁阀打开时，电压为0V，电磁阀不工作时电压约为AC220V	更换主控板
	管路	检测管路中是否堵塞	疏通管路
		检测疏水阀是否正常	更换疏水阀或者解除疏水阀堵塞
	电磁阀接口接触不良	压紧接线端口	压紧接线端口
开关电源指示灯不亮	开关电源模块	使用万用表750VAC档测量J1的两线之间的电压（非地线），如果有220V电压，更换开关电源模块	如果有220V电压，更换开关电源模块
	导线	使用万用表750VAC档测量J1的两线之间的电压（非地线），如果没有220V电压，检查导线、开关、保险丝是否正常	如果没有220V电压，检查导线、开关、保险丝是否正常
风道不切换	烫臂限位开关	断总电源，使用万用表的通断档测量线两端是否呈现短路	更换轻触开关
	烫臂限位开关线	断总电源，使用万用表的通断档测量线两端是否呈现短路	更换轻触开关
	切换电机	断总电源，使用万用表的通断档测量电机两端是否呈现短路	更换电机
	机械故障	电机有转动的振动声，检测挡板是否正常	如果异常，更换档板
		电机有转动的振动声，检测挡板是否被卡	排出异物
		电机有转动的振动声，检测电机到挡板之间的联杆是否正常	更换联杆
	接口接触不良	压紧接线端口	压紧接线端口

Hemway 汉明威

· 故障代码分析:

故障代码	故障现象	故障性质	故障点	检查确认方法	处理方法
F02	加水、补水时间异常	加水系统异常	水源	检查水源是否堵塞	清理堵塞点
			水泵	① 观察水泵是否在正常工作（正常工作有轻微震动及声音）刚开机5S内会从排污管出水 ② 无震动时，检查水泵供电端电压是否正常（AC220V），正常则说明水泵损坏 ③ 震动无排出，检查水泵供电端电压是否正常（AC220V），正常则水泵损坏	更换水泵
			管路	检查管路接口是否松动	加固接口
F05	水位异常	水位信号异常	①水位线接错	①检查水位线与对应长短位一一对应	修正接线顺序
			②锅炉内水位异常	②锅炉内水位异常	① 检查探棒长短与对应编号一一对应 ②清理水位探棒表面水垢
F06	电流异常	停止加热时交流接触器吸合	①交流接触器异常	①观察断电后或者提示加热时，交流接触器是否断开	更换交流接触器
			②控制异常	②未显示加热时，交流接触器控制电路有220V电，而且断总电交流接触器不吸合	更换主板

· 其他故障分析:

故障现象	故障性质	故障点	检查确认方法	处理方法
开机屏幕不显示，电源指示灯不亮	电源异常	漏电保护开关	检测漏保输入端电压是否正常，若电压正常则检测输出端电压，若输出端无电压，则说明漏电保护开关损坏	更换漏电开关
压力设定失效	压力设定系统异常	压力设定按键	断开电源，打开设备侧盖，按压力设定键，用万用表检测按键两端，不相通则说明按键损坏	更换按键
		显示板	断开电源，打开设备侧盖，按压力设定键，用万用表检测，相通则说明显示板损坏	更换显示板

Hemway 汉明威

六、售后服务

如果您购买的HEMWAY设备遇到质量或其他问题，请与当地经销商联系或拨打全国统一客服电话：400-882-5552咨询。

申请保修必须符合以下条件：

(1) 机器的首次开机使用时，请严格按照说明书进行操作。

(2) 只能使用HEMWAY公司提供的零部件。

(3) 其他条款详见产品保修卡。