汉明威®
Hemway

全国统一服务热线 **400-882-5552**

**深圳汉明威智能设备有限公司**
SHENZHEN HANMINGWEI SMART EQUIPMENT CO., LTD
地址：(Add)：深圳市龙岗区园山街道保安社区赐昌路8号3B幢
Building 3B, 8th CiCang Rd, Baoan Community, Yuanshan Ward, Longgang Dist, Shenzhen, China
电话(Tel): 0755-8467 9158 http://www.hmw.group

Hemway 汉明威®

# M系列说明书 》

## M0480/M0720智能蒸汽发生器

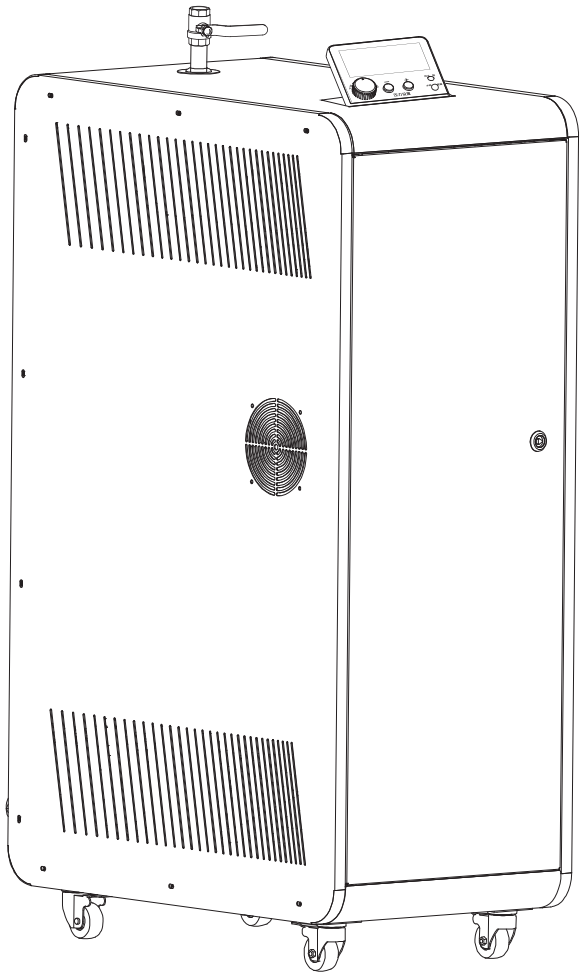

## 声明

深圳汉明威智能设备有限公司
版权所有，保留所有权利

未经深圳汉明威智能设备有限公司明确书面许可，任何单位或个人不得擅自仿制、复制或转译本书部分或全部内容。不得以任何形式或任何方式（电子、机械、影印、录制或其他方式）进行商品传播或用于任何商业、营利目的。

产品结构外观若有改动，请以实物为准。本书所提到的产品规格和资讯仅供参考，如有内容更新，恕不另行通知。可随时查阅我们的网站：
http://www.hemway.com.cn

该产品在高温高压环境下工作，非专业维修人员不得私自拆卸，保修请参照我司的保修卡。

保修期之外，我们同样提供服务，如需更换配件，我们将会收取一定的配件费用。

除非有特殊约定，本书仅作为使用指导，本书中的所有陈述、信息等均不构成任何形式的担保。

一切解释权归汉明威所有。



Hemway 汉明威

# 目录

一、产品介绍
产品简介 ····· 03
技术参数 ····· 03
产品外部结构 ····· 04-07
二、安装指南
注意 ····· 08
产品安装标准 ····· 08-10
包装清单 ····· 10
三、操作
注意 ····· 11
操作方法 ····· 11-12
四、维护与保养方法
维护与保养方法 ····· 12
五、故障分析与排除
故障代码分析 ····· 13
其他故障分析 ····· 14
六、售后服务
售后服务 ····· 14

# 一、产品介绍

## · 产品简介

智能蒸汽发生器，是我公司自主研发并获得多项国家专利的一款蒸汽锅炉设备，该产品具有自动加水、智能加热、自动排污、智能除垢等功能。同时还具有压力可调与故障代码提醒等特点，用途广泛。

该产品蒸汽量足，能满足服装行业小烫、中烫、大烫、蒸汽烘干机、预缩机及其它行业的多种熨烫需求。适用于各种类型服装厂、制衣厂、干洗店、宾馆、服装后道处理中心、家纺店、窗帘店、洗衣房等，可以对各种布料进行除皱、定型，达到理想的熨烫效果。

本产品属通用型蒸汽发生器，可以广泛应用于各类对蒸汽有需求的行业作为蒸汽源。如：食品、化学、塑料、纺织、橡胶、林产、纸品等行业。

## · 技术参数

| 产品型号 | M0480 | M0720 |
|---|---|---|
| 额定功率 | 48kW | 72kW |
| 额定电压 | AC 380V | AC 380V |
| 蒸汽压力 | 1.5~6Kg/cm²（可调） | 1.5~6Kg/cm²（可调） |
| 额定蒸发量 | 72L/H | 108L/H |
| 主机尺寸 | 420*778*1283（mm） | 420*778*1283（mm） |
| 外置水箱容量 | 45L | 45L |
| 外置水箱尺寸 | 412*348*767（mm） | 412*348*767（mm） |



Hemway 汉明威

## · 产品外部结构

### · 主机--顶部

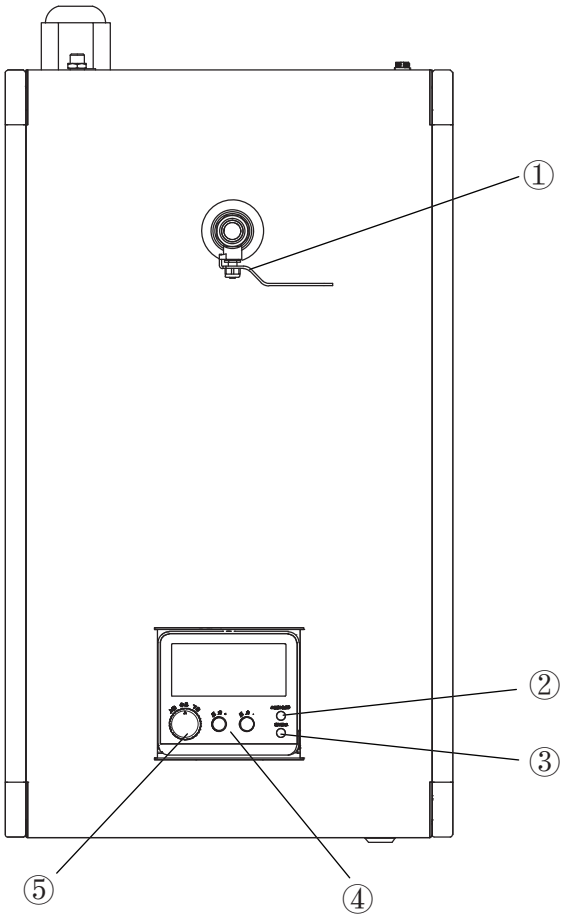


1、蒸汽控制开关　2、排污提醒指示灯　3、缺水提醒指示灯

4、压力设置按钮　5、状态开关

## • 主机--正面

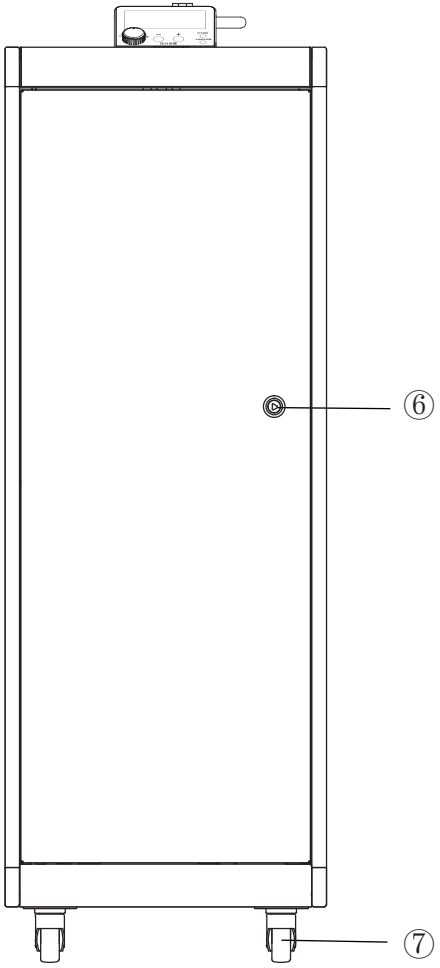


6、门锁　　7、脚轮



Hemway 汉明威

## • 主机--背面

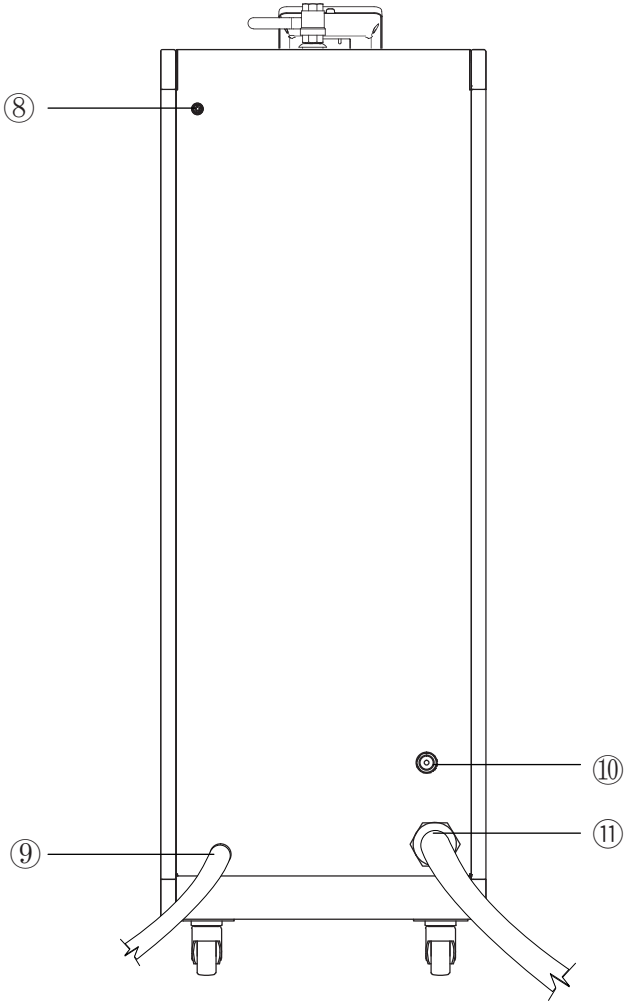


8、信号线插口　　9、排污管　　10、进水口　　11、电源线

## • 外置水箱--正面、侧面

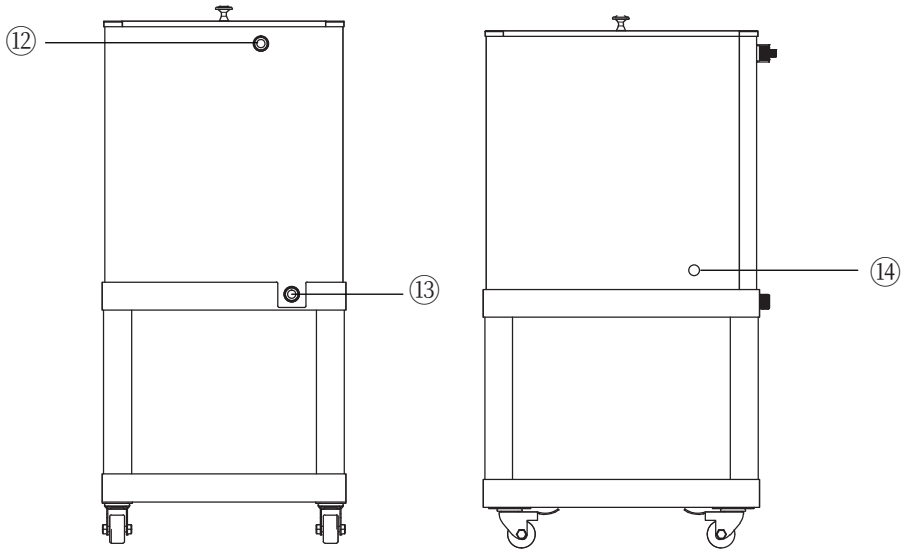


正面　　侧面

12、水箱进水口　　13、水箱出水口　　14、水位通信接口



Hemway 汉明威

# 二、安装指南

## • 注意

- 如果拆开包装时发现设备已损坏或部件丢失(包括电源线等损坏),请及时拍照与我司服务中心联系,请勿尝试操作设备。
- 本设备由两人或两人以上人数搬运。
- 请勿在潮湿和有灰尘的地方安装本设备。请勿在户外或任何阳光直射、风吹、淋雨或冰点以下的温度环境中安装或存放本设备。
- 安装前请断开电源且关闭蒸汽控制开关。
- 拧紧管道接口,以免脱离。
- 如果电源线损坏,请停止使用设备,并联系授权服务中心,以防出现安全事故。
- 本设备请勿连接多孔插座、电源延长线或适配器。
- 本设备必须接地,接地降低触电风险,及防止静电对设备产生影响。
- 未正确连接设备地线可能导致电击风险。请在专业电工或维修人员指导下接线。
- 未按本说明书安装标准接线所造成的一切风险事故等,我司一概不承担任何责任。

## • 产品安装标准

## • 接线供电说明

**漏保安装说明(请根据设备铭牌所示电压选择AC380V供电线路)。**

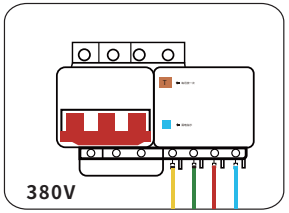


### • 连接380V漏电保护开关

**注意:连接漏电保护开关前,请切断供电线路开关。**

| 380V单台设备漏电保护开关推介 | |
|---|---|
| 设备型号 | 漏电保护开关推荐 |
| M0480 | NXBLE-125 C125 3P+N |
| M0720 | NXMLE-160 4P |

## • 供电负荷标准

| AC380V三相电供电线路线材要求 | | |
|---|---|---|
| 设备与总开关距离 | 型号 | 线材规格 |
| 10M内单台机器线材规格 | M0480 | YC3*25mm²+2*10mm² |
| | M0720 | YC3*35mm²+2*10mm² |

| 单台设备外部变压器负荷对照表 | |
|---|---|
| 型号 | 变压器功率最低要求 |
| M0480 | 110KVA |
| M0720 | 110KVA |

## • 主机管路安装方式

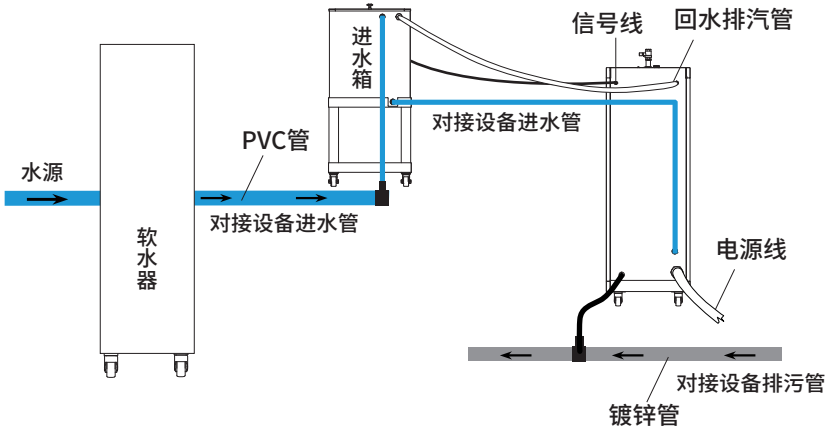






## • 水箱接口

| | |
|---|---|
| 水箱进水接口 | 6分外丝 |
| 水箱出水接口 | 4分外丝 |

## • 设备接口

| | |
|---|---|
| 设备进水接口 | 4分外丝 |
| 设备蒸汽接口 | 4分外丝 |
| 设备排污接口 | 3分内丝 |

## • 推荐安装方式

- 将进水管接入进水主管道。
- 将排污管接入排污主管道。

提示：请使用软化水。

## • 排污管路要求标准

| 设备数量 | 管材 |
|---|---|
| 1台 | 3/4″管材 |
| 2台 | 1″管材 |
| 3台以上 | 1.5″管材 |

**材质：【推荐使用】镀锌管**

## • 包装清单

注意：打开外包装，请详细阅读使用说明书并妥善保管相关证书。

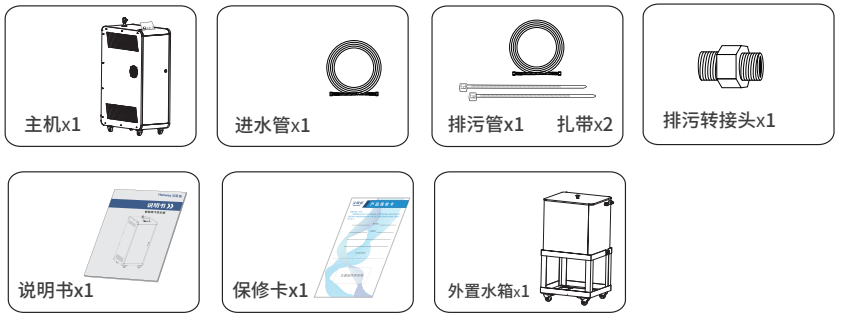


**注意：如果发现有配件短缺或损坏的情况，请及时和当地经销商联系或拨打全国统一服务热线：400-882-5552咨询。**

# 三、操作

## ·注意

- 请不要试图拆分任何面板或拆解本机。
- 不要用尖锐的工具操作控制面板。
- 请 勿自行维修或更换本机的任何部件，所有维修工作必须由合格的维修人员执行，且使用经授权的原装配件。
- 请勿使用其它非汉明威原装配件代替本机配件。
- 保持本机底部和周围区域无可燃物质，如线头、纸、碎布、化学物质等。
- 请勿随意打开机门，避免幼儿或动物进入，从而造成机器损坏或人身伤害。
- 使用本机附带的新软管或软管套件，使用旧软管可能导致漏水，从而造成财产损失。
- 请勿将可燃、易燃或爆炸物质放入机器内部（如蜡、去蜡器、机油、油漆、石油、脱脂剂、干洗剂、煤油、汽油、除斑剂、松节油、植物油、食用油、丙酮、乙醇等），很有可能会引发火灾或爆炸。
- 操作时请勿接触本机管道及管道接口，以防烫伤。
- 排污过程中，请勿触碰排污水，以防烫伤。
- 若遇水淹时，请断开电源插头。
- 请勿在本机附近使用可燃性气体和物质（苯、汽油、稀释剂、石油、酒精等）。
- 如遇排水管或进水管结冰，请在融化后使用。
- 请勿用湿手触碰电源插头或电器控件。
- 请勿过度弯曲本机所有管线或在其上放置重物。
- 请及时清理机器中的灰尘、及衣服纤维等，避免引起电路短路、打火，引起火灾。

## ·操作方法

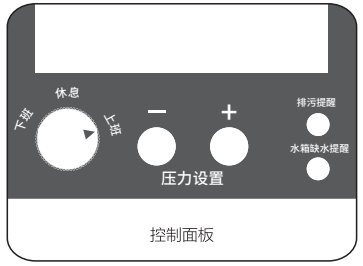


### 开始工作时

- 将状态开关转到上班位置，控制面板对应指示灯亮起，系统进入工作状态。
- 如需调整蒸汽压力大小，请按控制面板压力设定区“－”或者“＋”。

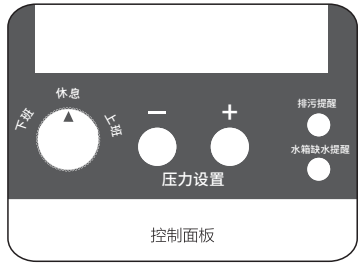


### 用餐休息时

- 中午休息时，将状态开关转到休息位置，对应指示灯亮起，设备进入待机状态。





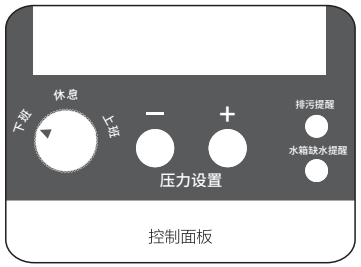


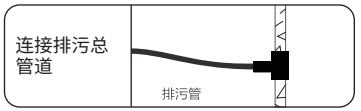


### 下班收工时

- 下班提前安排四分钟时间将状态开关转到下班位置，设备进入排污状态，排污前请确保排污管已牢固连接排污主管道。

**注意：排污过程大约需要四分钟，在此期间请勿拉闸断电。**

**备注：水箱缺水提醒灯闪烁时为缺水状态。**
**备注：排污提醒是长时间末转到下班排污状态。**

# 四、维护与保养方法

| 项目 | 内容 | 维护频次 |
|---|---|---|
| 每日排污 | 下班请执行排污工作 | 每天一次 |
| 定期检查排污管 | 请定期检查排污管道接口，如有松动请及时用扳手紧固；定期检查排污除垢管路，如有异物堵塞，请及时清理，以免影响排污功能 | 每月一次 |
| 通风口检查 | ① 请定期检查散热风扇出风口有无异物、遮挡（及时清理）<br>② 请定期检查散热风扇是否正常旋转（有无风力），发现异常，及时维护<br>③ 请定期清洗散热风扇过滤网 | 每月一次 |
| 电路检查 | 请定期检查空开、漏保功能是否正常，漏电保护开关处有无松动、打火痕迹，如有异常请及时用螺丝刀紧固或更换，加热模块、接线排、功率控制板螺丝是否松动 | 每月一次 |
| 深度除垢 | 请定期清理炉体内部残留水垢，并拆下水位探棒用砂纸清理表面水垢；定期清理加热管及炉体（长期使用的加热管表面水垢累积较多，能效会降低，耗电量会增加，建议更换） | 每半年一次 |
| 定期除尘 | 对电路及线路除尘 | 每半年一次 |
| 定期更换 | 安全阀 | 每半年一次 |

# 五、故障分析与排除

## · 故障代码分析:

| 故障代码 | 故障现象 | 故障性质 | 故障点 | 检查确认方法 | 处理方法 |
|---|---|---|---|---|---|
| F01 | 加热异常 | 加热系统异常 | ① 两个交流接触器同时工作时，有电流超过额电流的20%（注意压力低于设定压力1Bar时两个加热管同时工作，压力低于设定压力0.3Bar-1Bar时一个加热管工作）<br>② 一个交流接触器工作时，有电流超过额定电流的33% | ① 使用万用表测量电源的电压 | 电压过高请关闭设备停止使用 |
| | | | | ② 检查线路是否短接 | 切断短接电路 |
| | | | | ③ 使用高精度电阻表测量加热管的电阻值 | 加热管有短路和断路情况请更换加热管 |
| | | | ③ 停止加热时，有电流超过13A | ①使用电流表测量电流，观察电流的电流向 | ①如果加热管有电流通过，检查交流接触器控制端电流，如果交流接触器控制端无电流，那说明交流接触器损坏 |
| | | | | | ②如果是大电流是其他器件造成，有可能是该器件损坏或短路 |
| F02 | 加水、补水时间异常 | 加水系统异常 | 水源 | 检查水源是否堵塞 | 清理堵塞点 |
| | | | 水泵 | ① 观察水泵是否在正常工作（正常工作有轻微震动及声音）刚开机5S内会从排污管出水<br>② 无震动时，检查水泵供电端电压是否正常（AC220V），正常则说明水泵损坏<br>③ 震动无排出，检查水泵供电端电压是否正常（AC220V），正常则水泵损坏 | 更换水泵 |
| | | | 管路 | 检查管路接口是否松动 | 加固接口 |
| F05 | 水位异常 | 水位信号异常 | ①水位线接错 | ①检查水位线与对应长短位一一对应 | 修正接线顺序 |
| | | | ②锅炉内水位异常 | ②锅炉内水位异常 | ① 检查探棒长短与对应编号一一对应<br>②清理水位探棒表面水垢 |
| F06 | 电流异常 | 电流不衡平。报FX6（X代表电流偏小的电源线编号） | ①停止加热时，电流过大 | ①使用电流表测量电流，观察电流其中一路是否大于4A | 检查开关电源或者水泵 |
| | | | ②加热管异常 | ②使用万用表测量加热管导线上的电流，观察电流的大小是否相近 | 停止工作/更换加热管 |

## · 其他故障分析:

| 故障现象 | 故障性质 | 故障点 | 检查确认方法 | 处理方法 |
|---|---|---|---|---|
| 开机屏幕不显示，电源指示灯不亮 | 电源异常 | 漏电保护开关 | 检测漏保输入端电压是否正常，若电压正常则检测输出端电压，若输出端无电压，则说明漏电保护开关损坏 | 更换漏电开关 |
| 压力设定失效 | 压力设定系统异常 | 压力设定按键 | 断开电源，打开设备侧盖，按压力设定键，用万用表检测按键两端，不相通则说明按键损坏 | 更换按键 |
| | | 显示板 | 断开电源，打开设备侧盖，按压力设定键，用万用表检测，相通则说明显示板损坏 | 更换显示板 |

# 六、售后服务

如果您购买的HEMWAY设备遇到质量或其他问题，请与当地经销商联系或拨打全国统一客服电话：400-882-5552咨询。

申请保修必须符合以下条件：

（1）机器首次开机使用时，是严格按照说明书进行操作的；

（2）仅使用HEMWAY公司提供的零部件的；

（3）其他条款详见产品保修卡。